FLOWTECH
ENGINEERING
эксклюзивный представитель

KENZO®
The Expert in Flow Control



ЭЛЕКТРИЧЕСКИЕ ПРИВОДЫ
каталог подбора

Представительство в РФ и СНГ:
Компания ООО «ФлоуТехИнжиниринг»
129085, г. Москва, ул. Годовикова, д.9, стр. 3,
под/эт/пом/ком 3.1/3.8/3.8.1
Тел. +7 495 647 95 17
info@f-t-e.com
www.f-t-e.com

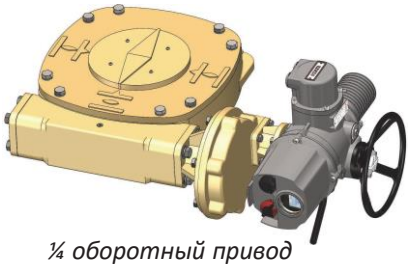

¼ оборотный привод



¼ оборотный привод



Многооборотный привод



¼ оборотный привод



¼ оборотный привод



Многооборотный привод



Линейный привод



Линейный привод



Многооборотный привод

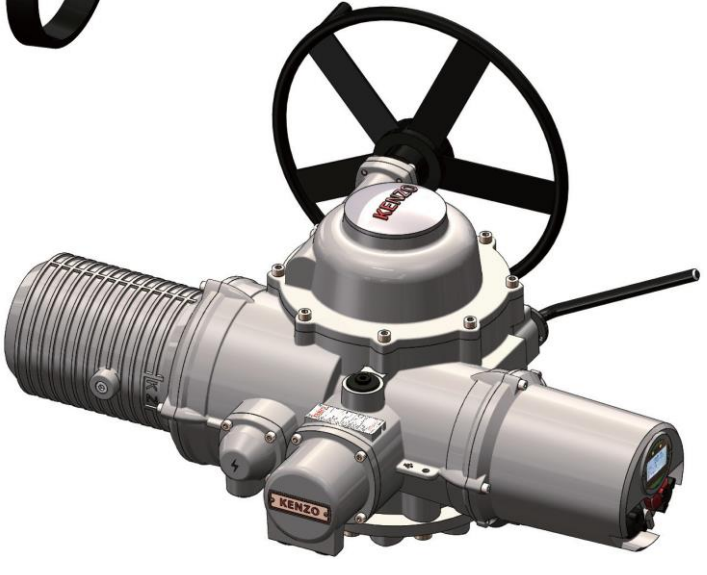

Многооборотный привод

Оглавление

Каталог продукции 01
Таблица размеров и подбора серии многооборотных приводов KZ/KZM 03
KZ/KZM 10 - 35 Габаритный чертеж 03
KZ/KZM 40 - 95 Габаритный чертеж 04
Таблица подбора многооборотного электропривода серии KZ 380В двухпозиционного типа 05
Таблица подбора электропривода серии КЗМ 380В с частотным регулированием 06
Таблица подбора многооборотного интеллектуального модулирующего электропривода серии KZ/KZM 220 В 06
Таблица размеров и подбора KZ/KZM+QS комбинированной 1/4 оборотной серии 07
KZ/KZM и QS+R Габаритный чертеж 07
KZ/KZM и QS+RII Габаритный чертеж 07
KZ/KZM и QS+RIIX Габаритный чертеж 08
KZ/KZM и QS/QSR Таблица подбора 09
Таблица размеров и подбора KZ/KZM+QW комбинированной 1/4 оборотной серии 07
KZ/KZM+QW Габаритный чертеж 11
KZ/KZM+QWR Габаритный чертеж 11
KZ/KZM+QW/QWR Таблица размеров 12
KZ/KZM+QWR Рычаг Габаритный чертеж и таблица 13
KZ/KZM+QW/QWR Таблица подбора 14
Таблица размеров и подбора комбинированных многооборотных серий KZ/KZM+QB 15
KZ/KZM+QBR Габаритный чертеж 15
KZ/KZM+QB Габаритный чертеж 15
KZ/KZM+QB/QBR Таблица размеров 16
Таблица подбора KZ/KZM+QB 17
Таблица размеров и подбора комбинированных линейных приводов серий KZ/KZM+QL 18
KZ/KZM+QL Габаритные размеры и таблица 18
Таблица размеров и подбора комбинированных многооборотных приводов серий KZ/KZM+QST 19
KZ/KZM+QST Габаритный чертеж 19
KZ/KZM+QST Таблица размеров. 20
Таблица подбора KZ/KZM+QST 20
Таблица размеров и подбора 1/4 оборотной серии KZQ 21
KZQ10 - KZQ200 Габаритный чертеж и подбор привода 21
KZQ 10 – KZQ200 Габаритный чертеж ручного дублера 22
Таблица размеров и подбора серии Линейных приводов KZL 23
KZL250 – KZL2500 Габаритные размеры и таблица параметров подключения 23
Порядок подключения 24
Порядок подключения серии KZ 24
Порядок подключения серии KZQ и KZL 24
Выбор арматуры 25
Таблица конфигурации крутящего момента приводов для штатной арматуры 25
Стандарт присоединения арматуры ISO5210 26
Стандарт соединения клапана ISO5210 26

KZ/KZM от 10 до 35 Габаритный чертеж

Единицы измерения, мм

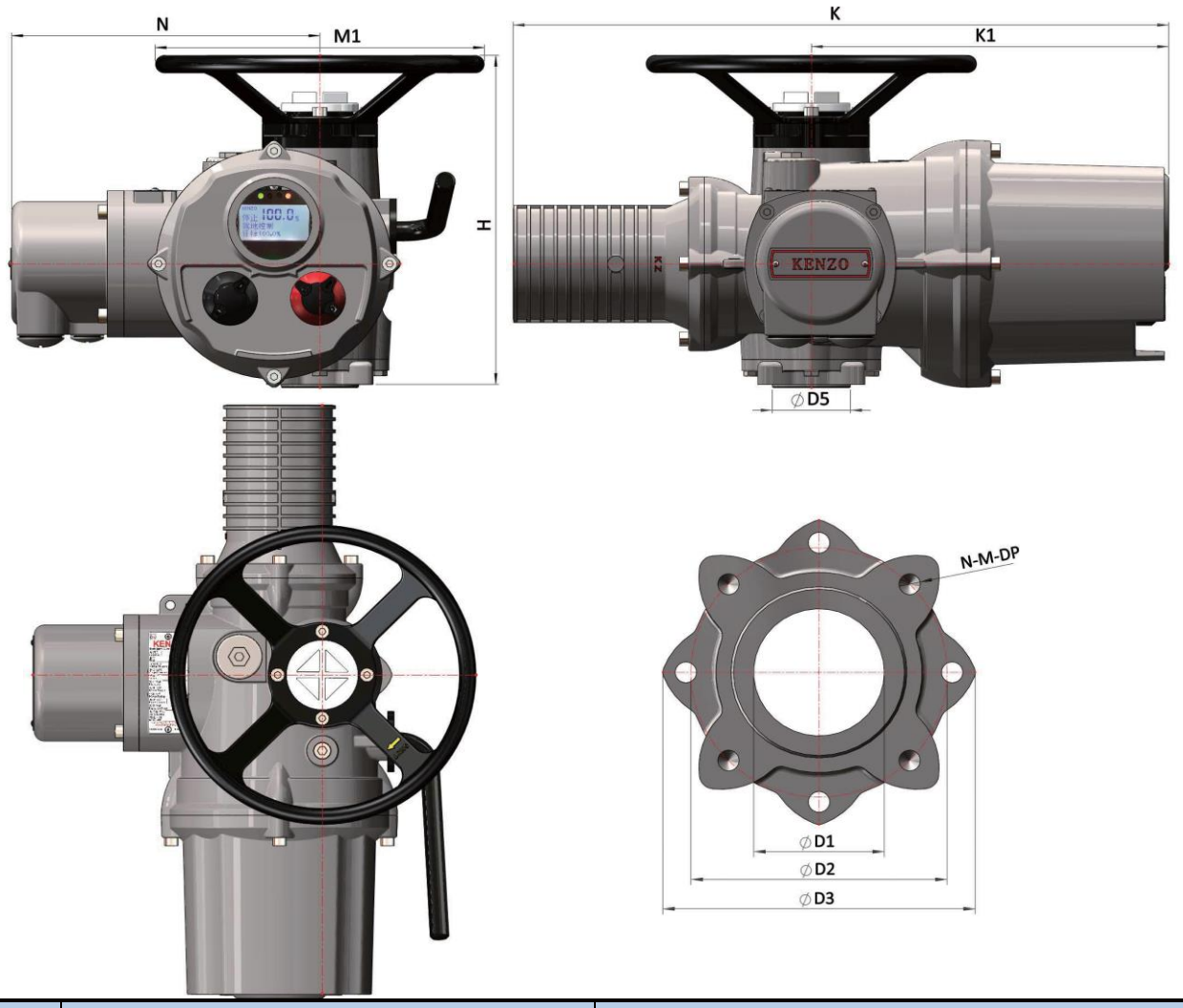

Модель	Общие габариты					Монтажные размеры				
	H	KZ	K	M1	N	ØD1	ØD3	ØD5	PCD	
									ØD2	N-M-DP
KZ/KZM 10	306	320	587	Ø300	277	52	130	70	102	4-M10-20
KZ/KZM 12	306	320	611	Ø300	277	52	130	70	102	4-M10-20
KZ/KZM 18	306	320	611	Ø300	277	52	130	70	102	4-M10-20
KZ/KZM 20	320	344	695	Ø650	296	70	175	100	140	4-M16-20
KZ/KZM 25	320	344	695	Ø650	296	70	175	100	140	4-M16-20
KZ/KZM 35	370	353	739	Ø780	311	108	215	130	165	4-M20-25

KZ/KZM от 40 до 95 Габаритный чертеж

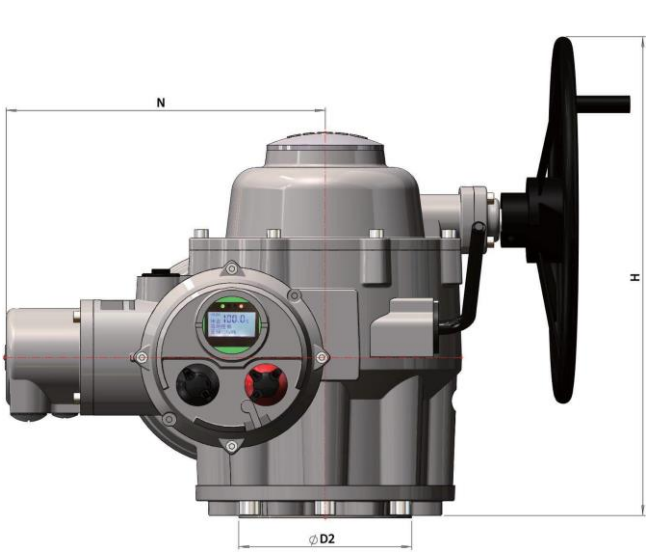

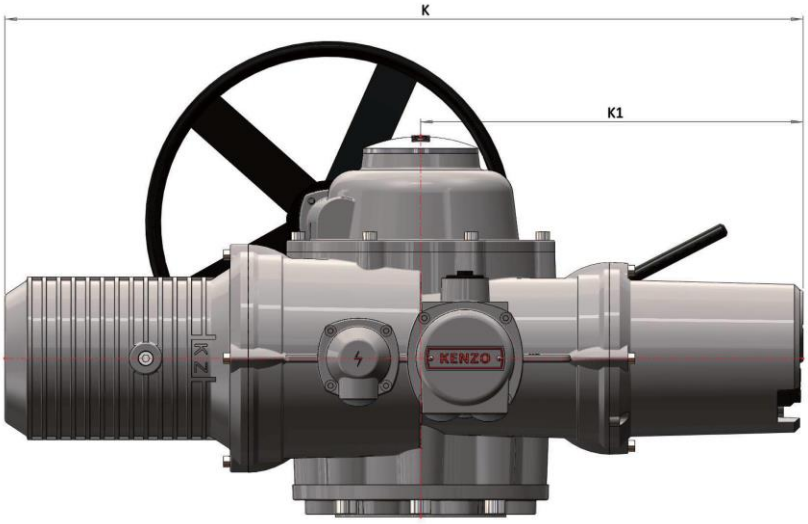

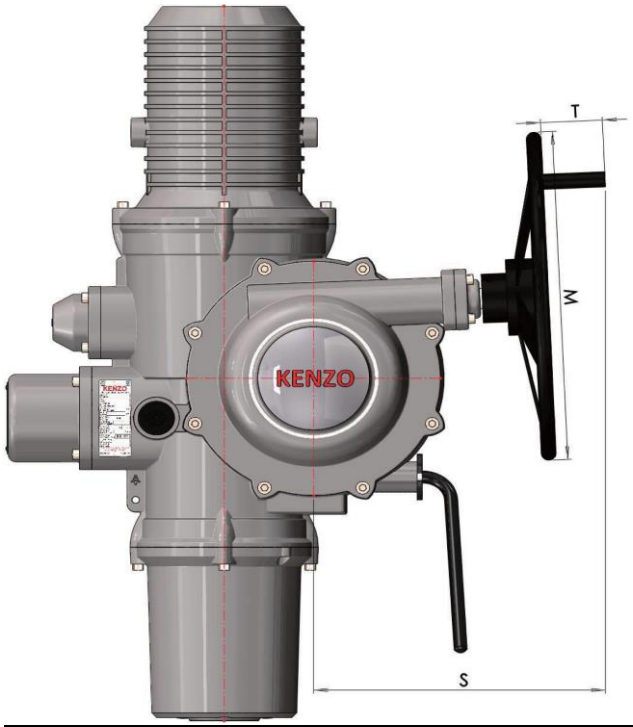

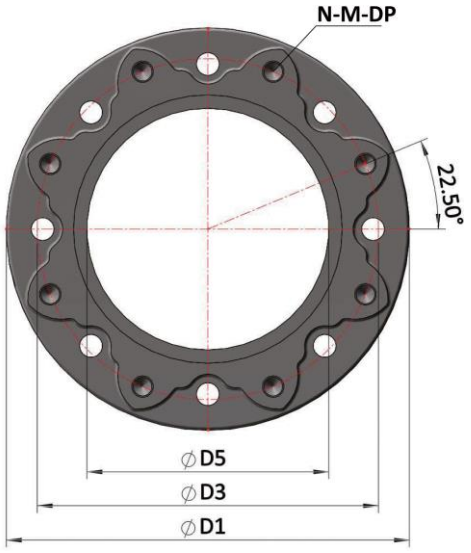

Единицы измерения, мм

Модель	Общие габариты							Монтажные размеры				
	H	KZ	K	M	H	C	T	ØD1	ØD2	ØD5	PCD	
											ØD3	НМ-ДП
KZ/KZM 40	561	448	935	Ø430	369	353	75	300	200	180	254	8-M16-24
KZ/KZM 70/90	561	448	975	Ø430	369	353	75	300	200	180	254	8-M16-24
KZ/KZM 95	561	448	965	Ø430	369	353	75	300	200	180	254	8-M16-24

Таблица подбора Отсечного многооборотного интеллектуального электропривода серии KZ на 380 VAC

Единицы измерения, мм

Тип	Скорость	Выходной момент	MAX диаметр штока		Тип Фланца	Вес
	(об/мин)	(Нм)	Тип A	Тип B		(кг)
KZ10	18	34	Ø33	Ø22	F10	30
	24	34				
	36	34				
	48	34				
	72	34				
	96	34				
KZ12	18	81	Ø33	Ø22	F10	
	24	81				
	36	81				
	48	68				
	72	48				
	96	41				
KZ18	18	108	Ø33	Ø22	F10	
	24	108				
	36	100				
	48	100				
	72	80				
	96	80				
	144	60				
KZ20	18	203	Ø52	Ø40	F14	55
	24	203				
	36	203				
	48	203				
	72	176				
	96	142				
	144	102				
KZ25	18	400	Ø52	Ø40	F14	
	24	400				
	36	298				
	48	244				
	72	244				
	96	230				
	144	149				
KZ35	18	610	Ø60	Ø50	F16	58
	24	610				
	36	542				
	48	474				
	72	474				
	96	366				
	144	257				
KZ40	18	1020	Ø81	Ø60	F25	165
	24	1020				
	36	845				
	48	680				
	72	680				
	96	542				
	144	406				
KZ70	18	1490	Ø81	Ø60	F25	179
	24	1490				
	36	1290				
	48	1020				
	72	1020				
	96	745				
	144	645				
KZ90	18	2030	Ø81	Ø60	F25	
	24	2030				
	36	1700				
	48	1355				
	72	1355				
	96	1020				
	144	865				
KZ95	18	3000	Ø81	Ø60	F25	192
	24	3000				
	36	2800				
	48	2500				
	72	2000				
	96	1800				
	144	1500				

Таблица подбора **Регулирующего** многооборотного интеллектуального электропривода серии KZM на **380 VAC**

Единицы измерения, мм

Тип	Скорость	Выходной момент	MAX диаметр штока		Тип Фланца	Вес
	(об/мин)	(Нм)	Тип А	Тип В		(кг)
KZM10	18	17	Ø33	Ø22	F10	30
	24	17				
	36	15.6				
	48	13.6				
KZM12	18	34	Ø33	Ø22	F10	
	24	34				
	36	30				
	48	27				
KZM18	18	60	Ø33	Ø22	F10	
	24	60				
KZM20	18	81	Ø52	Ø40	F14	55
	24	81				
	36	68				
	48	54				
KZM25	18	152	Ø52	Ø40	F14	
	24	152				
	36	129				
	48	102				
KZM35	18	271	Ø60	Ø50	F16	58
	24	271				
	36	253				
	48	203				

Таблица подбора **Регулирующего** многооборотного интеллектуального электропривода серии KZ/KZM на **220 VAC**

Единицы измерения, мм

Тип	Скорость	Выходной момент	MAX диаметр штока		Тип Фланца	Вес
	(об/мин)	(Нм)	Тип А	Тип В		(Кг)
KZ10	18	20	Ø33	Ø22	F10	30
	24	20				
	36	20				
	48	20				
KZ12	18	40	Ø33	Ø22	F10	
	24	40				
	36	40				
	48	40				
KZ18	18	60	Ø33	Ø22	F10	
	24	60				
	36	50				
	48	50				
KZM10	18	10	Ø33	Ø22	F10	30
	24	10				
	36	10				
	48	10				
KZM12	18	20	Ø33	Ø22	F10	
	24	20				
	36	20				
	48	20				
KZM18	18	30	Ø33	Ø22	F10	
	24	30				
	36	25				
	48	25				

KZ/KZM и QS+R

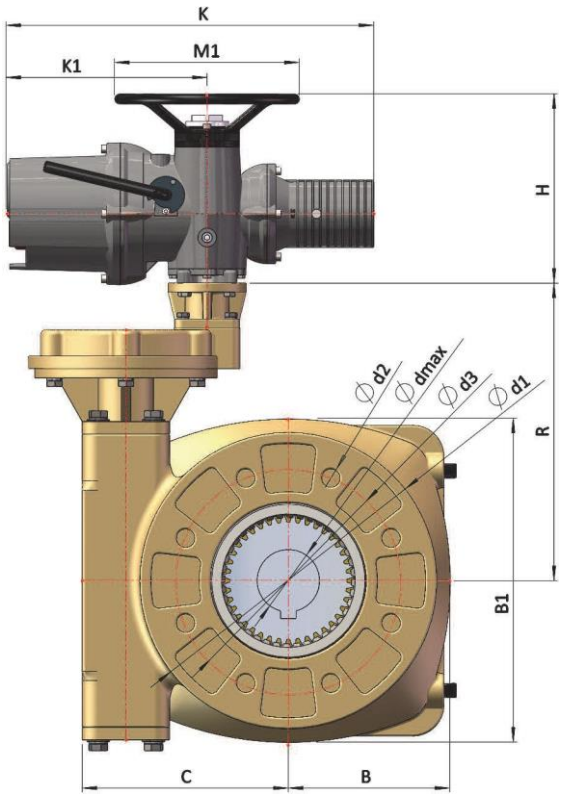

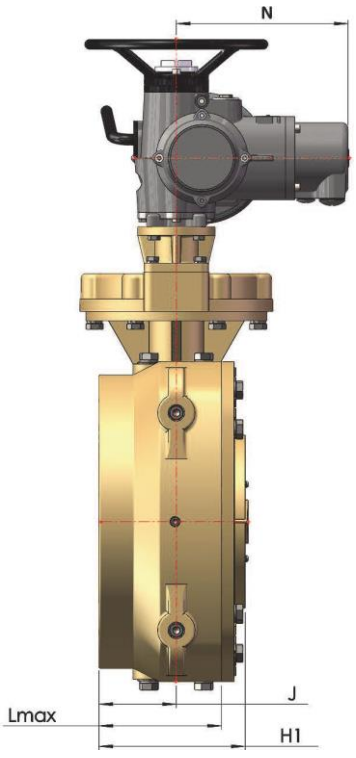

KZ/KZM и QS+RII

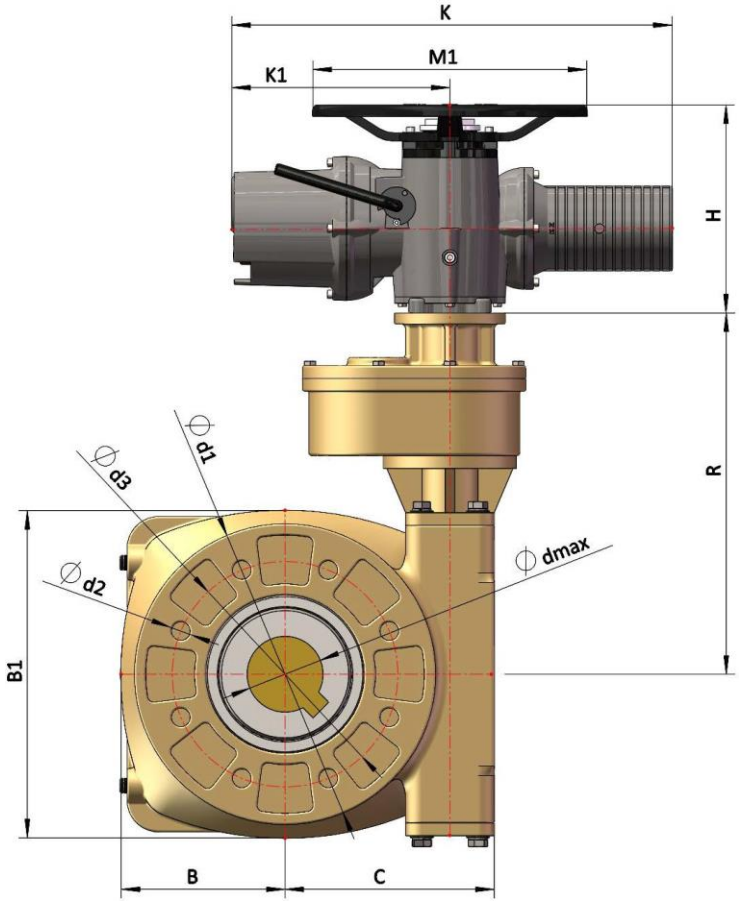

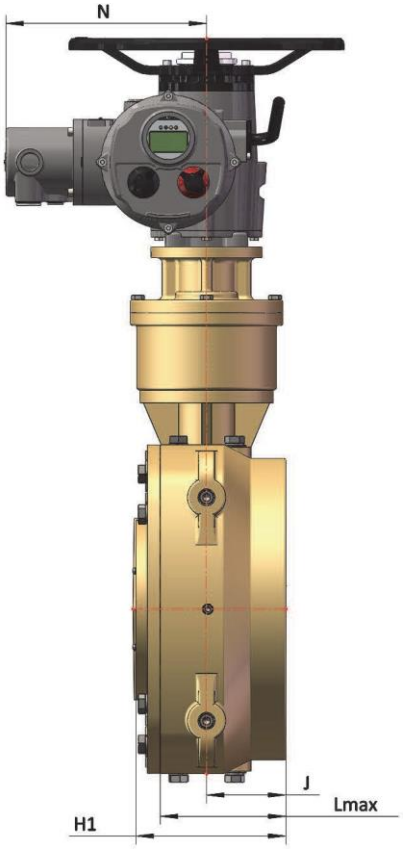

KZ/KZM и QS+RIIX

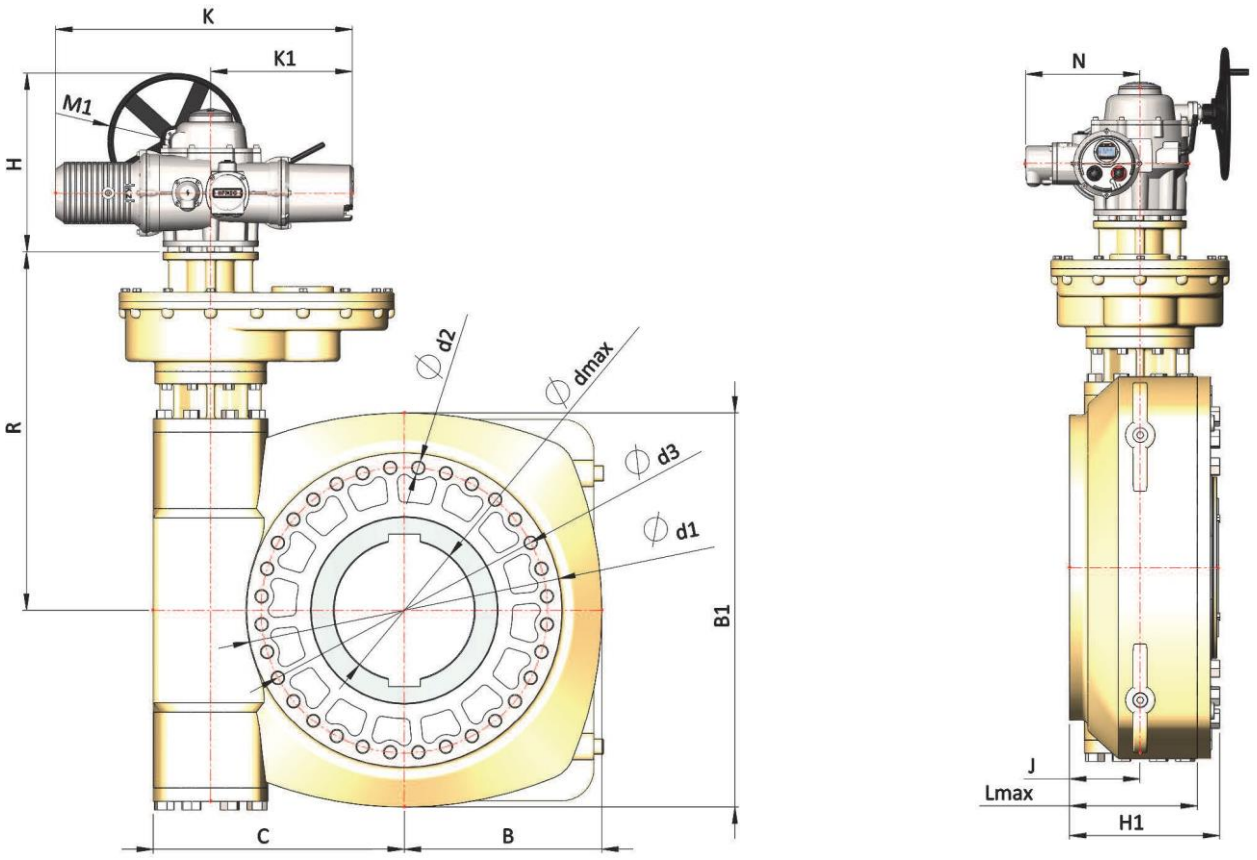

KZ/KZM и QS/QSR

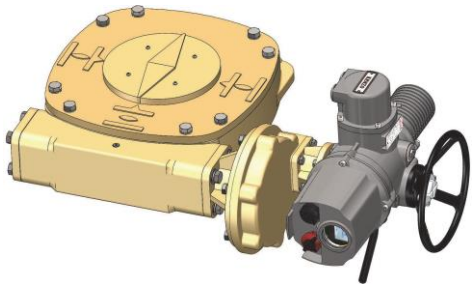

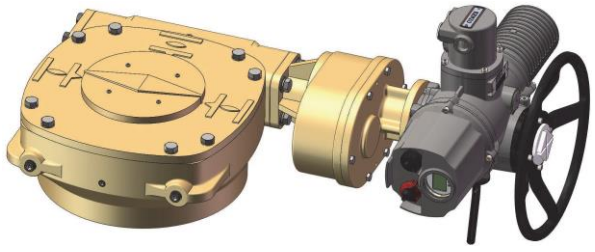

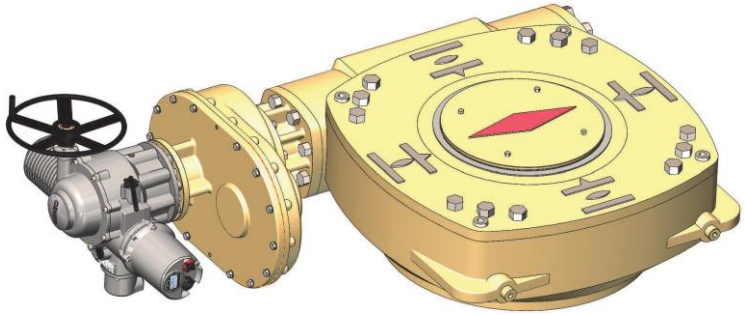

KENZO®
The Expert in Flow Control

KZ/KZM и QS/QSR

В мм

Привод и редуктор		Общие габариты											Монтажные размеры				
Привод	Редуктор	Lmax	B	B1	C	H1	R	H	K	K1	M1	N	Ød1	Ødmax	Выход. фланец	P.C.D	
															F	Ød3	Ød2 (N–M–DP)
KZ/KZM 10/12/18	QS50	68	65	130	84	78	108	306	611	320	Ø300	277	130	28	F10	102	4–M10–15
															F07	70	4–M8–12
	QS63	76	77	154	102	86	139	306	611	320	Ø300	277	154	42	F12	125	4–M12–18
															F10	102	4–M10–15
	QS80 QS80R	83	90	180	113	93	146/ 284	306	611	320	Ø300	277	180	58	F14	140	4–M16–24
															F12	125	4–M12–18
	QS85 QS85R	83	110	217	140	95	151/ 285	306	611	320	Ø300	277	210	58	F14	140	4–M16–24
															F12	125	4–M12–18
															F16	165	4–M20–30
	QS100 QS100R	120	121	242	164	146	187/ 320	306	611	320	Ø300	277	210	75	F16	165	4–M20–30
															F14	140	4–M16–24
	QS125 QS125R	130	152	303	198	140	212/ 345	306	611	320	Ø300	277	300	85	F25	254	8–M16–24
															F16	165	4–M20–30
KZ/KZM 20/25	QS100 QS100R	120	121	242	164	146	187/ 320	320	695	344	Ø650	296	210	75	F16	165	4–M20–30
															F14	140	4–M16–24
	QS125 QS125R	130	152	303	198	140	212/ 345	320	695	344	Ø650	296	300	85	F25	254	8–M16–24
															F16	165	4–M20–30
	QS160 QS160R	150	193	386	260	162	278/ 417	320	695	344	Ø650	296	350	95	F30	298	8–M20–30
															F25	254	8–M16–24
	QS200R	165	230	460	298	178	480	320	695	344	Ø650	296	415	120	F30	298	8–M20–30
															F35	356	8–M30–45
															F25	254	8–M16–24
	QS250R	210	260	520	330	223	480	320	695	344	Ø650	296	475	155	F40	406	8–M36–54
															F35	356	8–M30–45
															F30	298	8–M20–30
KZ/KZM 35	QS160R	150	193	386	260	162	417	370	739	353	Ø780	311	350	95	F30	298	8–M20–30
															F25	254	8–M16–24
	QS200R	165	230	460	298	178	480	370	739	353	Ø780	311	415	120	F30	298	8–M20–30
															F35	356	8–M30–45
															F25	254	8–M16–24
	QS250R	210	260	520	330	223	480	370	739	353	Ø780	311	475	155	F40	406	8–M36–54
															F35	356	8–M30–45
															F30	298	8–M20–30
	QS315R	260	339	678	426	275	695	370	739	353	Ø780	311	560	200	F40	406	8–M36–54
															F48	483	12–M36–54
															F35	356	8–M30–45
	QS400R	310	408	815	510	324	760	370	739	353	Ø780	311	560	220	F40	406	8–M36–54
															F48	483	12–M36–54
KZ/KZM 40/70/90/95	QS250R	210	260	520	330	223	480	561	1027	500	Ø435	350	475	155	F40	406	8–M36–54
															F35	356	8–M30–45
															F30	298	8–M20–30
	QS315R	260	339	678	426	275	695	561	1027	500	Ø435	350	560	200	F40	406	8–M36–54
															F48	483	12–M36–54
															F35	356	8–M30–45
	QS400R	310	408	815	510	324	760	561	1027	500	Ø435	350	560	220	F40	406	8–M36–54
															F48	483	12–M36–54
	QS500R	330	500	1000	600	345	846	561	1027	500	Ø435	350	686	250	F48	483	12–M36–54
															F60	603	20–M36–54
	QS600R	400	532	1065	720	418	1060	561	1027	500	Ø435	350	910	300	F60	603	20–M36–54

KENZO®
The Expert in Flow Control

KZ/KZM и QS/QSR

Комбинированная модель		MAX выходной момент	Выходная скорость	Передаточное отношение							Макс. Диам. шпинделя	Выход. фланец		Вес
Привод	Редуктор	Nm	(rpm)									Стандарт	Опция	кг
KZ/KZM 10/12/18	QS50	250	18/24/36/48/72/96	51							28(8×7)	F10	F07	37
	QS63	500		51							42(12×8)	F12	F10	43
	QS80	1,500		53							58(18×11)	F14	F12	48
	QS85			75									F12/F16	52
	QS80R			106	150								F12	60
	QS100	3,000		60	74						75(22×14)	F16	F14	77
	QS100R			85	105	120	150	180	255	312				89
				378										95
				426	492	585								107
	QS125	6,000		60	70						85(25×14)	F25	F16	96
	QS125R			85	105	120	150	180	255	312				108
				378										114
				426	492	585								126
KZ/KZM 20/25	QS100	3,000	18/24/36/48/72/96/144	60	74						75(22×14)	F16	F14	77
	QS100R			85	105	120	150	180	255	312				89
				378										95
				426	492	585								107
	QS125	6,000		60	70						85(25×14)	F25	F16	96
	QS125R			85	105	120	150	180	255	312				108
				378										114
				426	492	585								126
	QS160	10,000		60	70						95(28×16)	F30	F25	176
	QS160R			90	106	120	155	190	240	310				194
				378										194
				426	492	585								206
	QS200	20,000		55							120(32×18)	F30	F35/F25	251
	QS200R			83	92									281
				110	141	174	220	284	346					269
				385	451	536								281
				591	646	709	786	880						332
	QS250R	35,000		83	92	110	132	174	220		155(40×22)	F40	F35/F30	373
				284	346									361
				385	451	536								373
				591	646	709	786	880						424
KZ/KZM 35	QS160R	10,000	18/24/36/48/72/96/144	90	106	120	155	190	240	310	95(28×16)	F30	F25	197
				378										197
				426	492	585								209
	QS200	20,000		55							125(32×18)	F30	F35/F25	254
	QS200R			83	92									284
				110	141	174	220	284	346					272
				385	451	536								284
				591	646	709	786	880						335
	QS250R	35,000		83	92	110	132	174	220		155(40×22)	F40	F35/F30	376
				284	346									364
				385	451	536								376
				591	646	709	786	880						427
	QS315	65,000		65							200(45×25)	F40	F48/F35	680
	QS315R			98	130	205	260							710
				325	390	455	520	566	650	754				784
				813	884	959	1,040							784
				1,560	2,080									784
	QS400	135,000		70							220(50×28)	F40	F48	921
	QS400R			140	210	280	350	420	490	560				1025
				609	700	812	875	952	1033	1120				1025
				1,680	2,240									1025
KZ/KZM 40/70/90/95	QS250R	35,000	18/24/36/48/72/96/144	83	92	110	132	174	220		155(40×22)	F40	F35/F30	548
				284	346									536
				385	451	536								548
				591	646	709	786	880						599
	QS315R	65,000		98	130	205	260				200(45×25)	F40	F48/F35	882
				325	390	455	520	566	650	754				956
				813	884	959	1,040							956
				1,560	2,080									956
	QS400R	135,000		140	210	280	350	420	490	560	220(50×28)	F40	F48	1197
				609	700	812	875	952	1033	1120				1197
				1,680	2,240									1197
	QS500R	300,000		170	255	340	425	510	595	680	250(56×32)	F48	F60	1842
				740	850	986	1063	1156	1254	1360				1842
				2040	2720									1857
	QS600R	600,000		136	204	272	340	408	476	544	300(70×36)	F60	-	3157
				592	680	789	850	925	1003	1088				3157
				1632	2176	3264								31

KZ/KZM + QW Габаритный чертеж

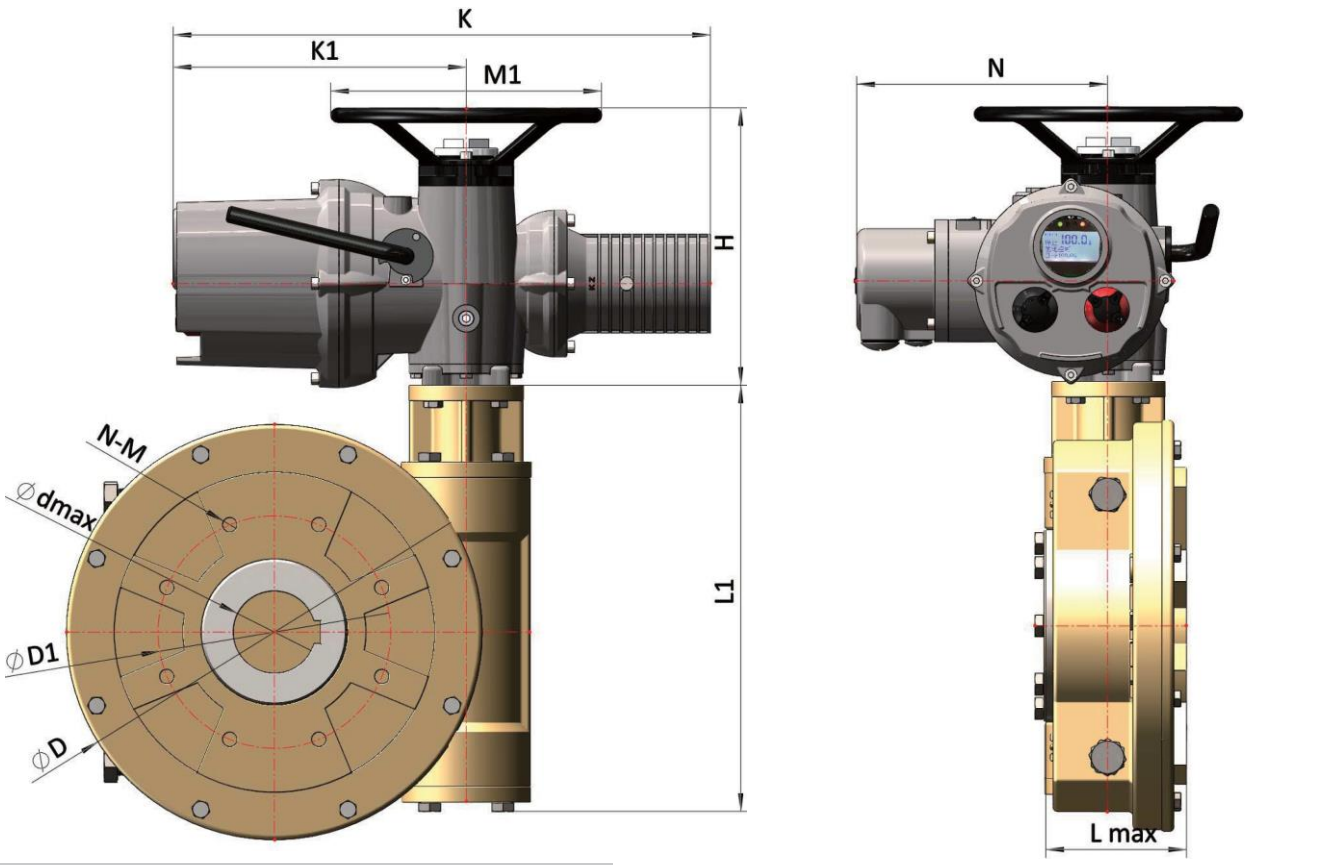

KZ/KZM + QWR Габаритный чертеж

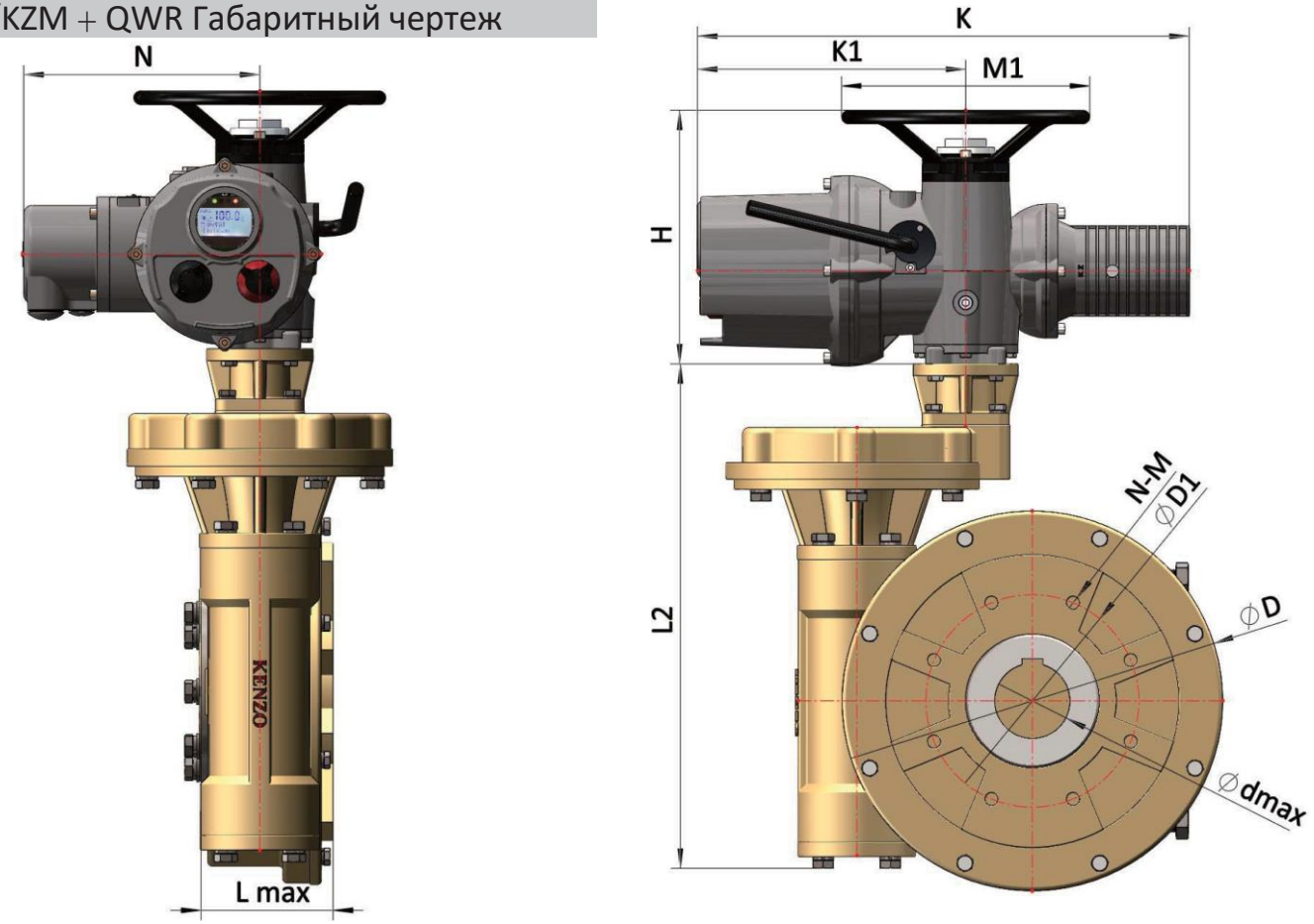

Таблица комбинаций KZ/KZM + QW/QWR

Единицы измерения, мм

Комбинированная модель		Общие габариты								Монтажные размеры				
Тип привода	Тип редуктора	MAX высота штока L макс.	H	L1	L2	K	KZ	M1	H	ØD	Ø dmax	Выходной фланец Ø	PCD ØD1	PCD НМ-ДП
KZ/KZM 12.10.18	QW3	87	306	247	-	611	320	Ø300	277	170	45	F10	102	4-M10-15
												F07	70	4-M8-12
												F12	125	4-M12-18
	QW4 QW4R	89	306	265	398	611	320	Ø300	277	218	64	F10	102	4-M10-15
												F14	140	4-M16-24
												F12	125	4-M12-18
												F16	165	4-M20-30
	QW5 QW5R	120	306	322	455	611	320	Ø300	277	285	76	F16	165	4-M20-30
												F14	140	4-M16-24
	QW6 QW6R	115	306	342	475	611	320	Ø300	277	375	102	F25	254	8-M16-24
												F16	165	4-M20-30
KZ/KZM 20/25	QW5 QW5R	120	320	322	455	695	344	Ø650	296	285	76	F16	165	4-M20-30
												F14	140	4-M16-24
	QW6 QW6R	115	320	342	475	695	344	Ø650	296	375	102	F25	254	8-M16-24
												F16	165	4-M20-30
	QW7 QW7R	145	320	492	613	695	344	Ø650	296	450	127	F25	254	8-M16-24
												Ø30	298	8-M20-30
	QW8 QW8R	188	320	554	675	695	344	Ø650	296	520	153	F25	254	8-M16-24
												Ø30	298	8-M20-30
												Ø35	356	8-M30-45
	QW9R	200	320	-	770	695	344	Ø650	296	590	178	Ø30	298	8-M20-30
												Ø35	356	8-M30-45
												F40	406	8-M36-54
												F25	254	8-M16-24
KZ/KZM 35	QW7 QW7R	145	370	492	613	739	353	Ø780	311	450	127	F25	254	8-M16-24
												Ø30	298	8-M20-30
	QW8 QW8R	188	370	554	675	739	353	Ø780	311	520	153	F25	254	8-M16-24
												Ø30	298	8-M20-30
												Ø35	356	8-M30-45
	QW9R	200	370	-	770	739	353	Ø780	311	590	178	Ø30	298	8-M20-30
												Ø35	356	8-M30-45
												F40	406	8-M36-54
												F25	254	8-M16-24
	QW10R	264	370	-	888	739	353	Ø780	311	735	220	Ø35	356	8-M30-45
												F40	406	8-M36-54
	QW12R	269	370	-	1010	739	353	Ø780	311	920	250	F40	406	8-M36-54
												F48	483	12-M36-54
KZ/KZM 40/70/90/95	QW9R	200	561	-	770	1027	500	Ø435	350	590	178	Ø30	298	8-M20-30
												Ø35	356	8-M30-45
												F40	406	8-M36-54
												F25	254	8-M16-24
	QW10R	264	561	-	888	1027	500	Ø435	350	735	220	Ø35	356	8-M30-45
												F40	406	8-M36-54
	QW12R	269	561	-	1010	1027	500	Ø435	350	920	250	F40	406	8-M36-54
												F48	483	12-M36-54
	QW13R	290	561	-	1327	1027	500	Ø435	350	1000	250	F48	483	12-M36-54
												F60	603	20-M36-54
	QW14R	360	561	-	1639	1027	500	Ø435	350	1164	300	F60	603	20-M36-54

KZ/KZM с Ручным дублером QWR Габаритный чертеж

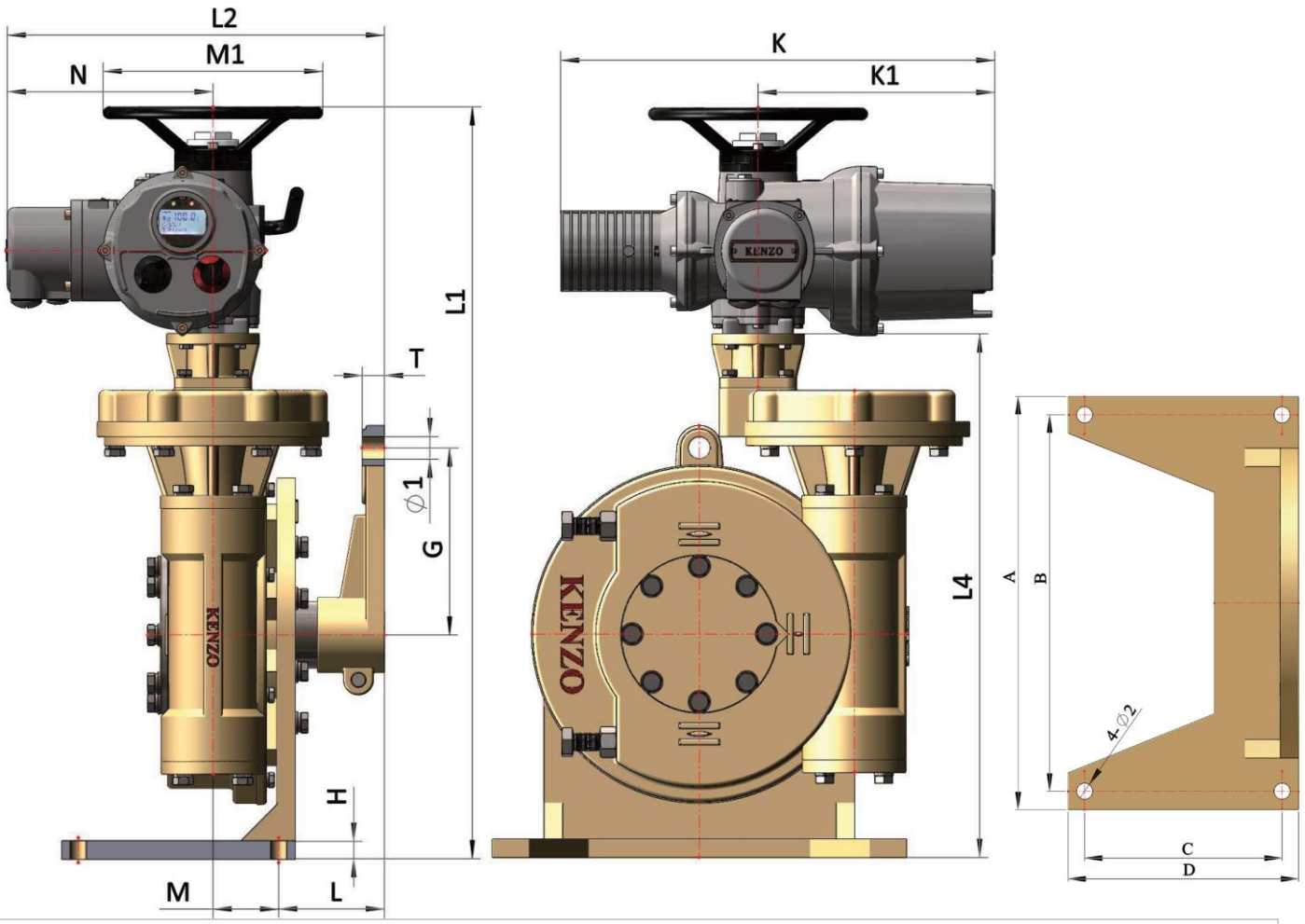

Единицы измерения, мм

Комбинированная модель		Общие габариты							Монтажные размеры								Присоединительные размеры		
Тип привода	Тип редуктора	K	K1	L1	L2	L4	M1	H	A	B	C	D	H	4-Ø2	M	L	Ø1	G	T
KZ/KZM 12.10.18	QW4R	611	320	768	421	462	Ø300	277	360	320	130	160	20	4-Ø14	59	85	Ø16	120	23
	QW5R	611	320	841	478	535	Ø300	277	420	390	180	210	20	4-Ø14	79	122	Ø20	170	25
	QW6R	611	320	886	484	580	Ø300	277	480	430	200	250	20	4-Ø14	65	142	Ø30	170	25
KZ/KZM 20/25	QW5R	695	344	855	497	535	Ø650	296	420	390	180	210	20	4-Ø14	79	122	Ø20	170	25
	QW6R	695	344	900	503	580	Ø650	296	480	430	200	250	20	4-Ø14	65	142	Ø30	170	25
	QW7R	695	344	1038	534.5	718	Ø650	296	560	510	270	315	25	4-Ø22	88.5	150	Ø30	250	34
	QW8R	695	344	1105	569	785	Ø650	296	685	600	270	320	25	4-Ø22	118	155	Ø30	250	25
	QW9R	695	344	1285	576	965	Ø650	296	780	710	458	530	35	4-Ø40	119	161	Ø40	320	40
KZ/KZM 35	QW7R	739	353	1088	549.5	718	Ø780	311	560	510	270	315	25	4-Ø22	88.5	150	Ø30	250	34
	QW8R	739	353	1155	584	785	Ø780	311	685	600	270	320	25	4-Ø22	118	155	Ø30	250	25
	QW9R	739	353	1335	591	965	Ø780	311	780	710	458	530	35	4-Ø40	119	161	Ø40	320	40
	QW10R	739	353	1513	625	1143	Ø780	311	780	710	458	530	35	4-Ø40	153	161	Ø40	320	40
KZ/KZM 40/70/90/95	QW9R	1027	500	1577	630	965	Ø435	350	780	710	458	530	35	4-Ø40	119	161	Ø40	320	40
	QW10R	1027	500	1755	664	1143	Ø435	350	780	710	458	530	35	4-Ø40	153	161	Ø40	320	40

KZ/KZM + QW/QWR Таблица

ЕДИНИЦА: мм

Комбинированная модель		MAX выходной момент комбинации	Скорость привода	Передаточное отношение редуктора					MAX размеры штока	Выходной фланец		Вес
Тип привода	Тип редуктора	Нм	(об/мин)							Стандарт	Опция	Кг
KZ/KZM 12/10/18	QW3	600	18/24/36/48/72/96	40	60				45(14×9)	F10	Ø07/Ø12	45
	QW4	1,500		40	70				64(18×11)	F14	Ø12/Ø16	53
	QW4R			140	210	298						65
	QW5	3,000		70					76(22×14)	F16	F14	76
	QW5R			140	210	298	360					88
	QW6	6,000		70					102(28×16)	F25	F16	118
	QW6R			140	210	298	360					130
				450								136
				500	574	683						148
KZ/KZM 20/25	QW5	3,000	18/24/36/48/72/96/144	70					76(22×14)	F16	F14	101
	QW5R			140	210	298	360					113
	QW6	6,000		70					102(28×16)	F25	F16	143
	QW6R			140	210	298	360					155
				450								161
				500	574	683						173
	QW7	10,000		70					127(32×18)	F25	Ø30	195
	QW7R			140	220	280	360	450				213
				490	574	683						225
	QW8	25,000		70					153(40×22)	F25	Ø30/Ø35	315
	QW8R			140	220	280	360	450				333
				490	574	683						345
				720	875	980						396
	QW9R	40,000		130	205	260	341		178(45×25)	Ø30	Ø35/Ø40	435
				390								486
				455	520	611	670	813				
				910								
KZ/KZM 35	QW7R	10,000	18/24/36/48/72/96/144	140	220	280	360	450	127(32×18)	F25	Ø30	216
				490	574	683						228
	QW8	25,000		70					153(40×22)	F25	Ø30/Ø35	318
	QW8R			140	220	280	360	450				336
				490	574	683						348
				720	875	980						399
	QW9R	40,000		130	205	260	341		178(45×25)	Ø30	Ø35/Ø40	438
				390								489
				455	520	611	670	813				
				910								
	QW10	80,000		64					220(50×28)	Ø35	F40	694
	QW10R			128	200	256						724
				320	384	467						775
				512	602	660	800	896				
				1,024	1,152	1,536	1,792	1,920				787
	QW12	150,000		85					250(56×32)	F40	-	988
	QW12R			170	268	340						1018
				425	510	620						1069
				680	800	876	1,062	1,190				
				1,360	1,530	1,700	2040	2380				1081
KZ/KZM 40/70/90/95	QW9R	40,000	18/24/36/48/72/96/144	130	205	260	341		178(45×25)	Ø30	Ø35/Ø40	610
				390								661
				455	520	611	670	813				
				910								
	QW10R	80,000		128	200	256			220(50×28)	Ø35	F40	896
				320	384	467						947
				512	602	660	800	896				
				1,024	1,152	1,536	1,792	1,920				959
	QW12R	150,000		170	268	340			250(56×32)	F40	-	1190
				425	510	620						1241
				680	800	876	1,062	1,190				
				1,360	1,530	1,700	2040	2380				1253
	QW13R	300,000		170	255	340	425	510	250(56×32)	F48	F60	1852
				595	680	740	850	986				
				1063	1156	1254	1360	2040				
				2720								
	QW14R	600,000		164	246	328	410	492	300(70×36)	F60	-	3157
				574	656	713	820	951				
				1025	1115	1210	1312	1968				
				2624								

Таблица размеров и подбора комбинированной многооборотной серии KZ/KZM+QB

KZ/KZM + QBR Габаритный чертеж

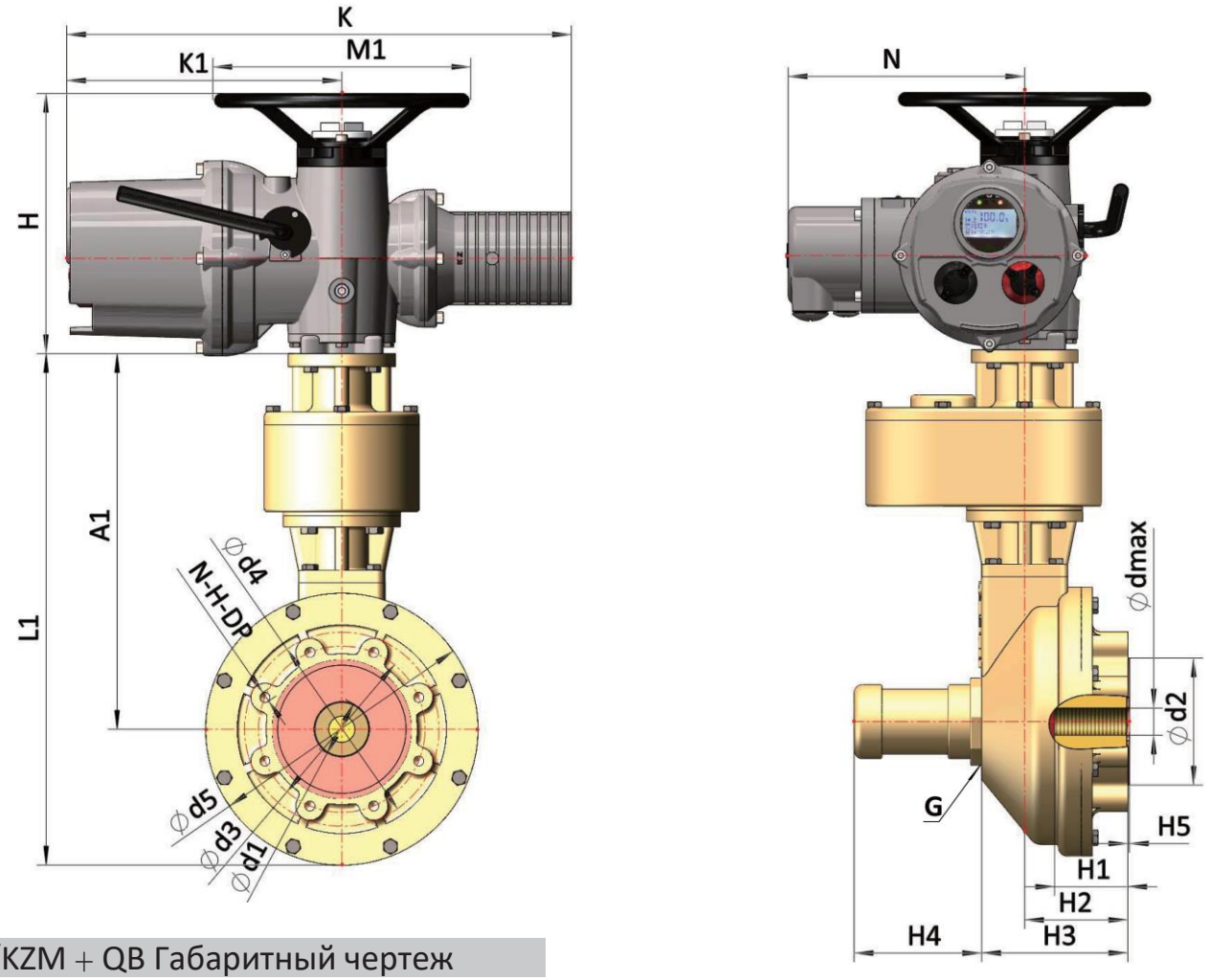

KZ/KZM + QB Габаритный чертеж

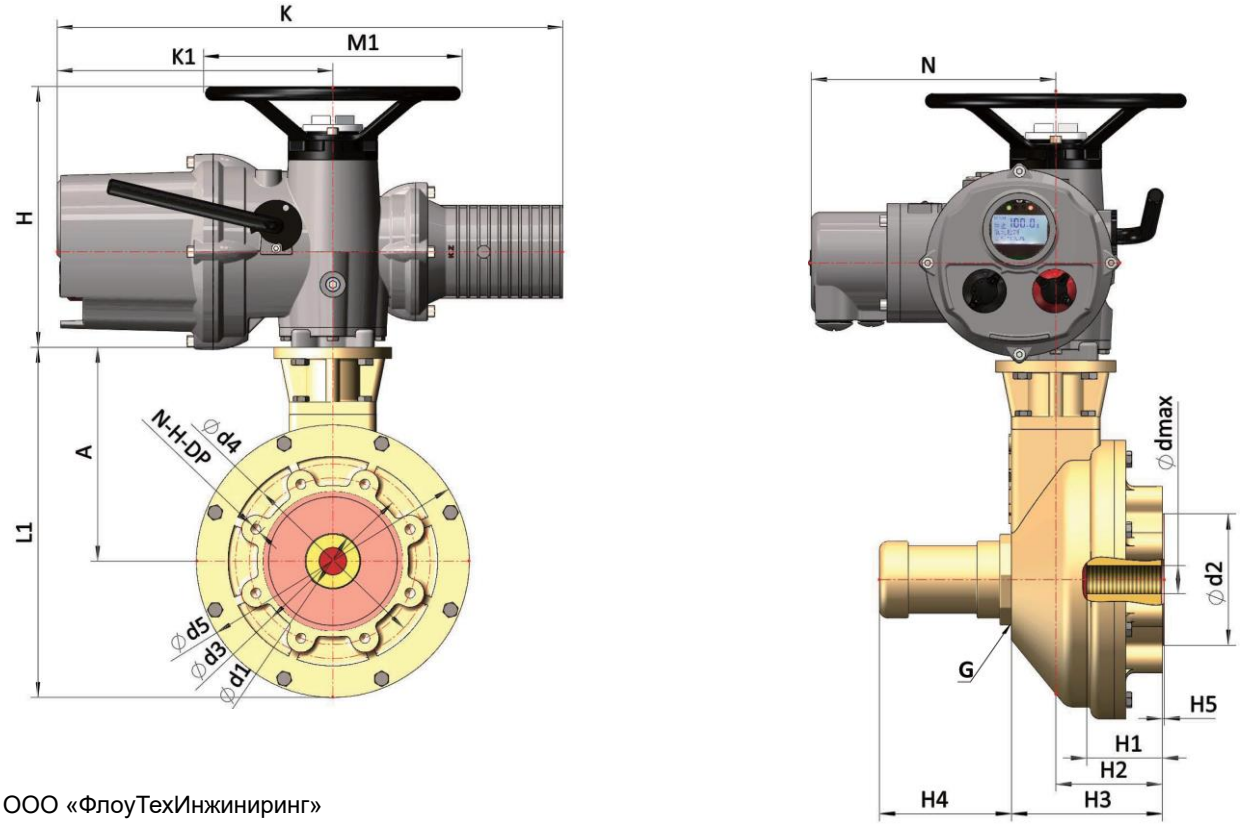

KZ/KZM+QB/QBR размеров

Единицы измерения, мм

Комбинированная модель		Общие габариты															Монтажные размеры						
Тип привода	Тип редуктора	A	A1	Ød5	Бронзовая втулка	Высота	H2	H3	H4	G	H	K	K1	M1	N	H5	Ød4	Ød1	Ød2	Выходной фланец	PCD	
					Ø dmax	H1															Ød3	N-H-DP
KZ/KZM 12/10/18	QB3	153	-	164	35	60	75	110	100	G2"	306	611	320	Ø300	277	3	125	50	70	F10	102	4-M10-15
	QB4 QB4R	188	328	220	45	64	91	143	140	G2 (1/2)"	306	611	320	Ø300	277	3	125	60	70	F10	102	4-M10-15
																	175		100	F14	140	4-M16-24
	QB6 QB6R	233	415	325	65	86	116	168	170	G2 (1/2)"	306	611	320	Ø300	277	3	175	80	100	F14	140	4-M16-24
																	210		130	F16	165	4-M20-30
																	300		200	F25	254	8-M16-24
KZ/KZM 20/25	QB4 QB4R	188	328	220	45	64	91	143	140	G2 (1/2)"	320	695	344	Ø650	296	3	125	60	70	F10	102	4-M10-15
																	175		100	F14	140	4-M16-24
	QB6 QB6R	233	415	325	65	86	116	168	170	G2 (1/2)"	320	695	344	Ø650	296	3	175	80	100	F14	140	4-M16-24
																	210		130	F16	165	4-M20-30
																	300		200	F25	254	8-M16-24
	QB8 QB8R	302	484	385	75	104	144	212	410	G4"	320	695	344	Ø650	296	3	210	90	130	F16	165	4-M20-30
																	300		200	F25	254	8-M16-24
																	350		230	Ø30	298	8-M20-30
	QB10 QB10R	383	608	490	80	120	176	254	520	G4"	320	695	344	Ø650	296	3	350	110	230	Ø30	298	8-M20-30
																	300		200	F25	254	8-M16-24
																	415		260	Ø35	356	8-M30-45
KZ/KZM 35	QB8 QB8R	302	484	385	75	104	144	212	410	G4"	370	739	353	Ø780	311	3	210	90	130	F16	165	4-M20-30
																	300		200	F25	254	8-M16-24
																	350		230	Ø30	298	8-M20-30
	QB10 QB10R	383	608	490	80	120	176	254	520	G4"	370	739	353	Ø780	311	3	350	110	230	Ø30	298	8-M20-30
																	300		200	F25	254	8-M16-24
																	415		260	Ø35	356	8-M30-45
	QB12 QB12R	422	648	565	100	167	202	280	520	G4"	370	739	353	Ø780	311	4	350	130	230	Ø30	298	8-M20-30
																	415		260	Ø35	356	8-M30-45
KZ/KZM 40/70/90 /95	QB8 QB8R	302	484	385	75	104	144	212	410	G4"	561	1027	500	Ø435	350	3	210	90	130	F16	165	4-M20-30
																	300		200	F25	254	8-M16-24
																	350		230	Ø30	298	8-M20-30
	QB10 QB10R	383	608	490	80	120	176	254	520	G4"	561	1027	500	Ø435	350	3	350	110	230	Ø30	298	8-M20-30
																	300		200	F25	254	8-M16-24
																	415		260	Ø35	356	8-M30-45
	QB8 QB8R	302	484	385	75	104	144	212	410	G4"	561	1027	500	Ø435	350	3	210	90	130	F16	165	4-M20-30
																	300		200	F25	254	8-M16-24
																	350		230	Ø30	298	8-M20-30
	QB10 QB10R	383	608	490	80	120	176	254	520	G4"	561	1027	500	Ø435	350	3	350	110	230	Ø30	298	8-M20-30
																	300		200	F25	254	8-M16-24
																	415		260	Ø35	356	8-M30-45
	QB12 QB12R	422	648	565	100	167	202	280	520	G4"	561	1027	500	Ø435	350	4	350	130	230	Ø30	298	8-M20-30
																	415		260	Ø35	356	8-M30-45
	QB14 QB14R	423	626	590	130	167	264	384	520	M160 ×3	561	1027	500	Ø435	350	5	475	160	300	F40	406	8-M36-54
																	415		260	Ø35	356	8-M30-45

Таблица размеров и подбора комбинированной многооборотной серии KZ/KZM+QB

Таблица комбинаций KZ/KZM + QB

Единицы измерения, мм

Комбинированная модель		MAX выходной момент	Выходная скорость	Передаточное отношение			MAX ход штока	MAX Ø штока для поворотной арматуры	MAX Ø штока для линейной арматуры	Выходной фланец		Масса
										Стандарт	Опция	
Тип привода	Тип редуктора	Нм	(об/мин)									Кг
KZ/KZM 12.10.18	QB3	300	18/24/36/48/72/96	3	4		100	40(12×8)	35	F10	-	43
				6								
	QB4	600		3	4	6	140	60(18×11)	45	F14	F10	56
	QB4R			8	12							69
	QB6	1500		3	4	5	170	80(22×14)	65	F16	F14	90
				6								
	QB6R			8	10	12						116
KZ/KZM 20/25	QB4	600	18/24/36/48/72/96/144	3	4	6	140	60(18×11)	45	F14	F10	81
	QB4R			8	12							94
	QB6	1500		3	4	5	170	80(22×14)	65	F16	F14	115
				6								
	QB6R			8	10	12						141
	QB8	2500		3	4	5	410	100(28×16)	75	F25	F16	177
				6								
	QB8R			8	10	12				F25	F16	203
				16								
	QB10	5000		3.4	4	5	520	120(32×18)	80	Ø30	Ø25/Ø35	330
				6								
	QB10R			8	10	12				Ø30	Ø25/Ø35	380
				16	20							
KZ/KZM 35	QB8	2500	18/24/36/48/72/96/144	3	4	5	410	100(28×16)	75	F25	F16	180
				6								
	QB8R			8	10	12				F25	F16	206
				16								
	QB10	5000		3.4	4	5	520	120(32×18)	80	Ø30	Ø25/Ø35	333
				6								
	QB10R			8	10	12				Ø30	Ø25/Ø35	383
				16	20							
	QB12	8800		6	8		520	120(32×18)	100	Ø30	Ø25/Ø35	458
	QB12R			12	18	24				Ø30	Ø25/Ø35	508
				36								
KZ/KZM 40/70/90/95	QB8	2500	18/24/36/48/72/96/144	3	4	5	410	100(28×16)	75	F25	F16	352
				6								
	QB8R			8	10	12				F25	F16	378
				16								
	QB10	5000		3.4	4	5	520	120(32×18)	80	Ø30	Ø25/Ø35	505
				6								
	QB10R			8	10	12				Ø30	Ø25/Ø35	555
				16	20							
	QB12	8800		6	8		520	120(32×18)	100	Ø30	Ø25/Ø35	630
	QB12R			12	18	24				Ø30	Ø25/Ø35	680
				36								
	QB14	15000		5			520	160(40×22)	130	F40	Ø35	695
	QB14R			10	15	20				F40	Ø35	745
				25	30							

Таблица размеров и подбора Комбинированной линейной серии KZ/KZM+QL

Таблица комбинаций KZ/KZM + QB

Единицы измерения, мм

Комбинированная модель		Таблица подбора										Общие габариты					Внутренняя часть			Выходная часть						
Тип привода	Тип редуктора	Ход штока				H2 (длина двойного фланца)				Момент на входе	MAX усилие						Резьба штока	Шаг резьбы	Коэффициент преобразования (F)	H1	H3	Ød	M	Выход фланец	PCD	
										Нм	КН	H	K	K1	M1	N								F	Ød1	N-H
KZ/KZM 12.10.18	QL12.1	60	100	160	200	220	260	320	360	30	11.5	306	611	320	Ø300	277	26*5 LH	5	0.38	54	25	70	12×1.25	F10	102	4-Ø12
		250	350	400	450	410	510	560	610																	
	QL25.1	60	100	160	200	220	260	320	360	60	23	306	611	320	Ø300	277	26*5 LH	5	0.38	58	29	70	16×1.5	F10	102	4-Ø12
		250	350	400	450	410	510	560	610																	
	QL50.1	60	100	160	200	220	260	320	360	125	39	306	611	320	Ø300	277	32*6 LH	6	0.312	65	34	70	20×1.5	F10	102	4-Ø12
		250	350	400	450	410	510	560	610																	
KZ/KZM 20/25	QL70.1	100	160	200		295	355	395		250	64	320	695	344	Ø650	296	40*7 LH	7	0.256	82	51	100	36×3.0	F14	140	4-Ø18
		250	320	400		445	515	595																		
	QL100.1	100	160	200		295	355	395		500	128	320	695	344	Ø650	296	40*7 LH	7	0.256	82	51	100	36×3.0	F14	140	4-Ø18
		250	320	400		445	515	595																		
KZ/KZM 35	QL200.1	100	200	400	500	356	456	656	756	1000	217	370	739	353	Ø780	311	48*8 LH	8	0.217	94	65	130	42×3.0	F16	165	4-M20
40 кз												561	935	448	Ø430	369										

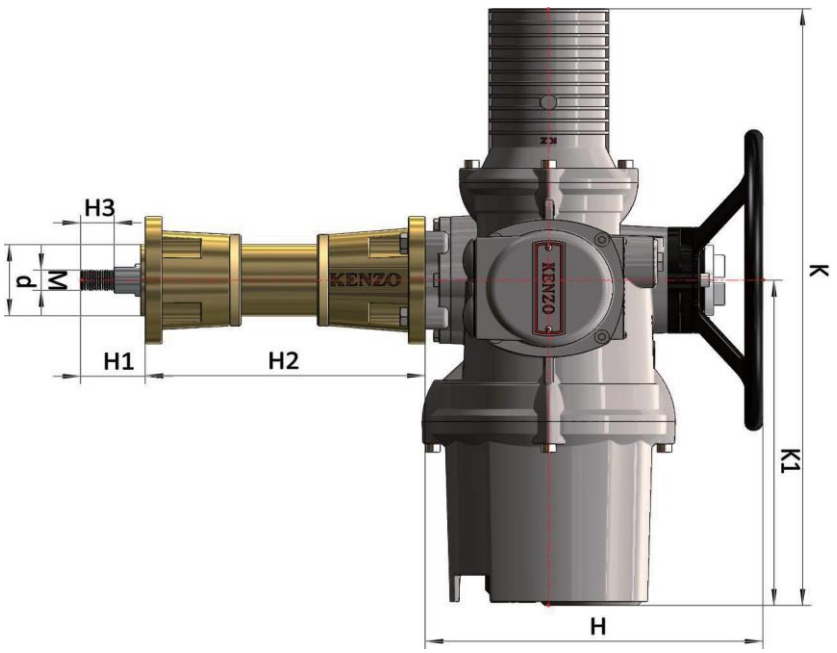

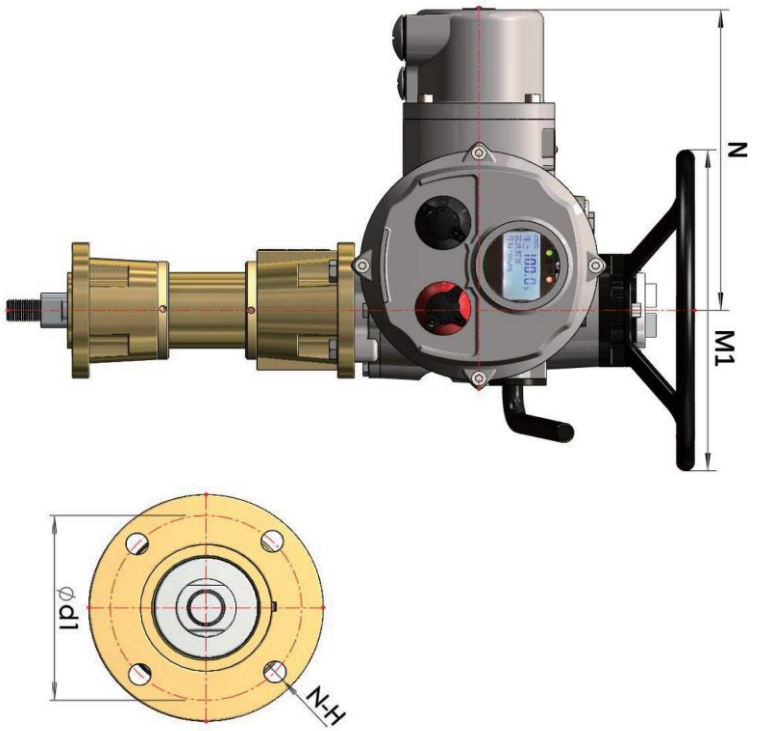

KZ/KZM + QST Габаритный чертеж

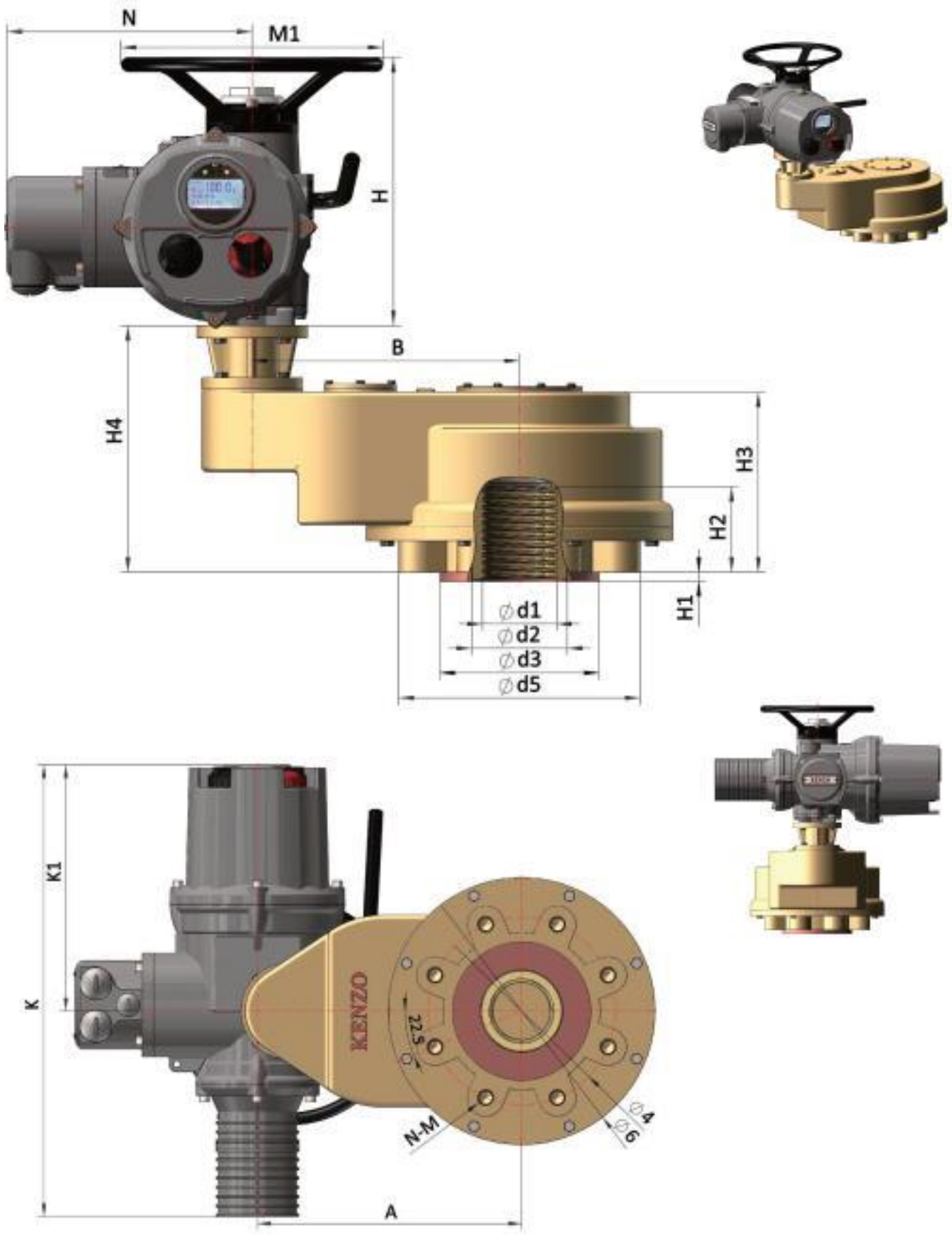

KZ/KZM+QST Таблица размеров

Единицы измерения, мм

Комбинированная модель		Общие габариты										Монтажные размеры							
Тип привода	Тип редуктора	A	H	H2	H3	H4	Ø6	K	K1	M1	N	H1	Ø dmax	Ø2	Ø3	Ø5	Выходной фланец	PCD	
																	F	Ø4	N-M-DP
KZ/KZM 12/10/18	QST14	230	306	64	138	190	220	611	320	Ø300	277	3	45	60	100	175	F14	140	4-M16-24
	QST16	330	306	86	173	212	330	611	320	Ø300	277	3	65	80	130	215	F16	165	4-M20-30
KZ/KZM 20/25	QST14	230	320	64	138	190	220	695	344	Ø650	296	3	45	60	100	175	F14	140	4-M16-24
	QST16	330	320	86	173	212	330	695	344	Ø650	296	3	65	80	130	215	F16	165	4-M20-30
	QST25	390	320	103	207	270	384	695	344	Ø650	296	3	75	90	200	270	F25	254	8-M16-24
	QST30	430	320	120	256	376	487	695	344	Ø650	296	3	80	110	230	348	F30	298	8-M20-30
KZ/KZM 35	QST25	390	370	103	207	270	384	739	353	Ø780	311	3	75	90	200	270	F25	254	8-M16-24
	QST30	430	370	120	256	376	487	739	353	Ø780	311	3	80	110	230	348	F30	298	8-M20-30
	QST35	429	370	152	320	413	480	739	353	Ø780	311	5	110	140	260	415	F35	356	8-M30-45
KZ/KZM 40/70/90/95	QST25	390	561	103	207	270	384	1027	500	Ø435	350	3	75	90	200	270	F25	254	8-M16-24
	QST30	430	561	120	256	376	487	1027	500	Ø435	350	3	80	110	230	348	F30	298	8-M20-30
	QST35	429	561	152	320	413	480	1027	500	Ø435	350	5	110	140	260	415	F35	356	8-M30-45
	QST40	504	561	174	430	545	578	1027	500	Ø435	350	5	150	180	300	494	F40	406	8-M36-54
	QST48	570	561	190	443	558	646	1027	500	Ø435	350	5	190	220	370	562	F48	483	12-M36-54

Таблица подбора KZ/KZM+QST

Единицы измерения, мм

Комбинированная модель		MAX выходной момент комбинации	Передаточное отношение					MAX Ø штока для поворотной арматуры	MAX Ø штока для линейной арматуры	Выходной фланец	Масса
Тип привода	Тип коробки передач	Нм									Кг
KZ/KZM 12/10/18	QST14	750	2	3	4	6		45(14×9)	45	F14	62
	QST16	1500	2	3	4	6	8	65(18×11)	65	F16	95
KZ/KZM 20/25	QST14	750	2	3	4	6		45(14×9)	45	F14	87
	QST16	1500	2	3	4	6	8	65(18×11)	65	F16	120
	QST25	3000	2	3	4	6	8	75(20×12)	75	F25	177
	QST30	6000	6	8	10	12	15	80(22×14)	80	F30	277
KZ/KZM 35	QST25	3000	2	3	4	6	8	75(20×12)	75	F25	180
	QST30	6000	6	8	10	12	15	80(22×14)	80	F30	280
	QST35	15000	6	8	10	12	15	110(28×16)	110	F35	333
KZ/KZM 40/70/90/95	QST25	3000	2	3	4	6	8	75(20×12)	75	F25	352
	QST30	6000	6	8	10	12	15	80(22×14)	80	F30	452
	QST35	15000	6	8	10	12	15	110(28×16)	110	F35	505
	QST40	25000	10	12	16	20	24	150(36×20)	140	F40	730
	QST48	50000	12	16	20	24		190(45×25)	180	F48	805

KZQ10 ～ KZQ200 Габаритный чертеж и подбор

Тип	Ед. Изм.	KZQ10	KZQ15	KZQ20	KZQ25	KZQ30	KZQ40	KZQ50	KZQ60	KZQ100	KZQ200
Номинальный выходной крутящий момент	Нм	100	150	200	250	300	400	500	600	1000	2000
Время перестановки на 90°	С	28 15	28 15	28 15	28 15	28 15	28 15	28 15	28 15	32	32
Общий вес	Кг	12.5	12.5	13	13	21	21	21	21	36	36
Монтажный размер		360° Произвольная установка PCD Ø70 (8-M8)				360° Произвольная установка PCD Ø102 (8-M10) Ø125 (4-M12)				360° Произвольная установка PCD Ø140 (4-M16) Ø165 (4-M20)	

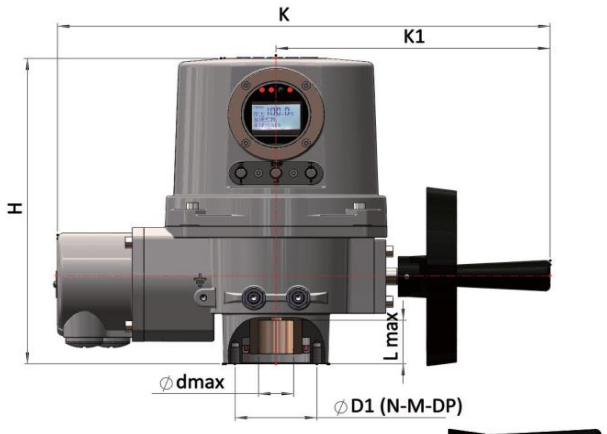



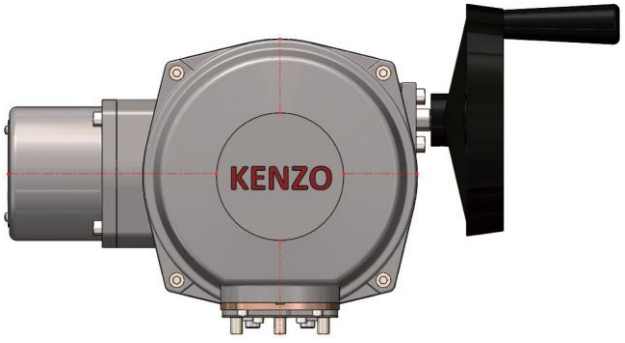



Единицы измерения, мм

Модель	Общие габариты					Монтажные размеры			
	H	K1	K	L1	L2	Ødmax/ SQ max	L макс.	PCD	
								ØD1	N-M-DP
KZQ 15/10/20/25	273	235	423	142	86	22/17	36	70	8-M8-12
KZQ 30/40	293	248	457	168	101	30/22	51	102	8-M10-15
KZQ 50/60								125	4-M12-18
KZQ 100	366	284	512	247	135	42/30	80	140	4-M16-24
KZQ 200								165	4-M20-24

KZQ 10 ～ KZQ200 Габаритный чертеж рычага

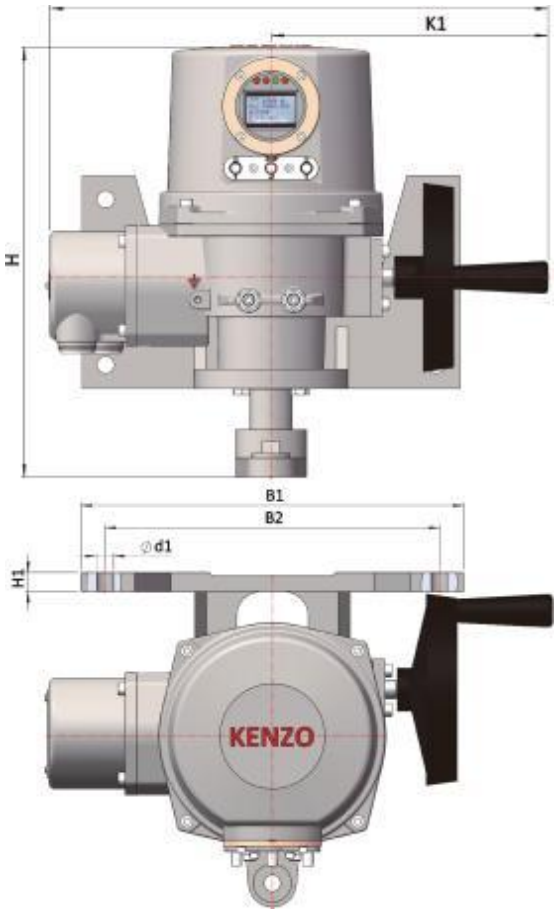

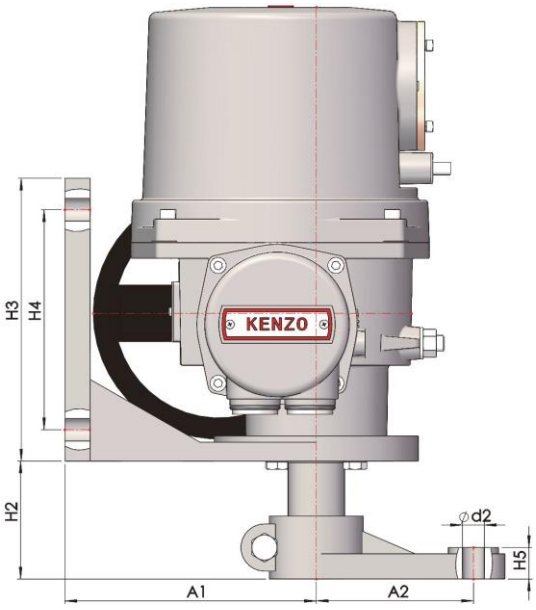

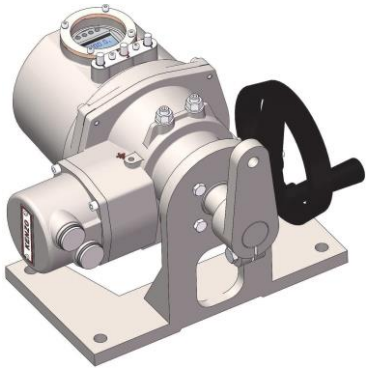

Единицы измерения, мм														
Модель	Общие размеры										Монтажные размеры			
	K1	K	H	B1	B2	H1	0^1	H2	H3	H4	H5	0^2	A1	A2
KZQ 10 KZQ 15 KZQ 20 KZQ 25	235	423	364	320	280	16	14.5	75	180	140	20	14	160	100
KZQ 30 KZQ 40 KZQ 50 KZQ 60	248	457	388	320	280	16	16	75	180	140	23	16	190	150
KZQ 100 KZQ 200	284	512	456	320	280	16	18	75	180	140	23	18	280	150

KZL250 ～ KZL2500 Габаритные размеры и таблица подбора

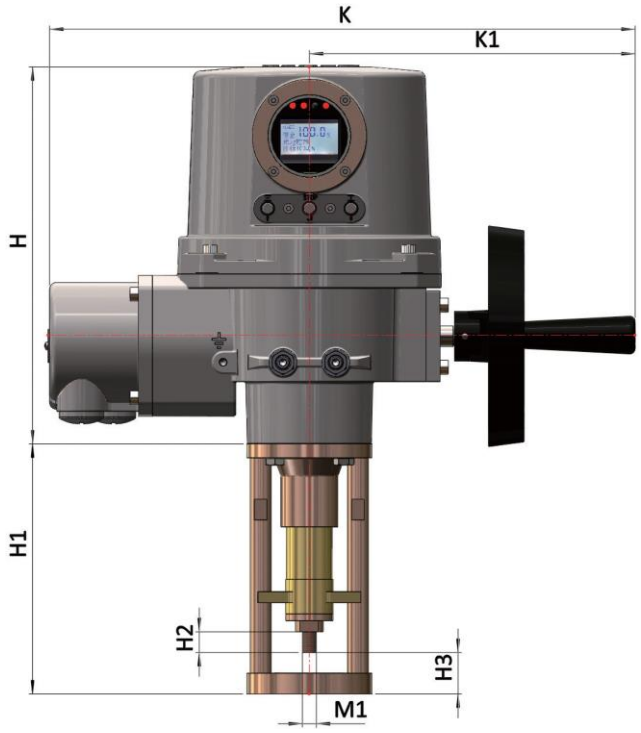

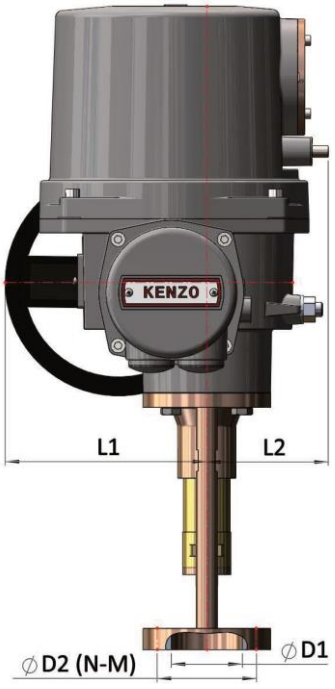

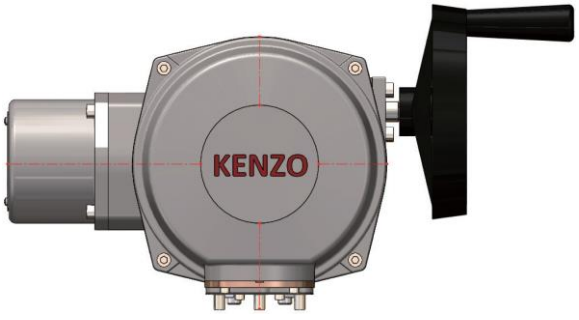



Единицы измерения, мм

Модель	Общие размеры					Монтажные размеры											
	H	K1	K	L1	L2	MAX усилие	Выходная скорость	Мощность двигателя	MAX ход	M1	H1	H2	MIN H3	MAX ØD1	PCD ØD2	PCD N-M	Стандартный интерфейс
KZL 250	273	235	423	142	86	2,5 кН	0,6 или 1,0 мм/с	60 Вт	30 / 60	M10×1,5	273 / 332	20	95	50	70	4-Ø9	G1
KZL 500						5,0 кН		60 Вт					95	60	80	4-Ø10	G2
KZL 750	338	248	457	168	101	7,5 кН	0,8 или 1,0 мм/с	60 Вт	60 / 100	M16×1,5	366 / 456		95	80	105	4-Ø12	G3
KZL 1000						10 кН		90 Вт			391 / 481	30	120	80	105	4-Ø12	G3
KZL 1600						16 кН		120 Вт	100 / 150	M20×1,5	475 / 574		120	95	118	4-Ø14	G4
KZL 2500						25 кН		120 Вт			505 / 604		150	100	130	4-Ø18	G5

Порядок подключения приводов

Режим подключения интеллектуального электрического привода соответствует функции привода. Подключение производится в соответствии с требованиями системы автоматического управления и функциональными характеристиками привода. Функции и соответствующие клеммы привода, следующие: клеммы, используемые ниже, являются клеммами базовой конфигурации, а остальные клеммы используются для дополнительных контактов и альтернативных функций. На следующих Рисунках 1 и 2 показаны клеммные колодки серии KZ, а на Рисунке 3 показаны клеммные колодки серий KZQ и KZL.

Порядок подключения серии KZ

№ клеммы	Назначение
U1/V1/W1	Источник питания 380В (KZ40~95, см. рис. 2)
≐	заземляющий провод
4	Внутренний источник питания 24 В пост. тока (—)
5	Внутренний источник питания 24 В постоянного тока (+)
6/7	Релейный контакт S1, по умолчанию клапан полностью закрыт.
8/9	Релейный контакт S2, настройка по умолчанию полностью разомкнута
10/11	Релейный контакт S3, установленный как комплексная сигнализация по умолчанию
12/13	Релейный контакт S4, настройка по умолчанию — дистанционное управление
14/15	Релейный контакт S5, настройка по умолчанию полностью разомкнута
16/17	Релейный контакт S6, по умолчанию клапан полностью закрыт.
18/19	Релейный контакт S7, настройка по умолчанию полностью разомкнута
20/21	Релейный контакт S8, по умолчанию клапан полностью закрыт.
22	Токовый выход положения клапана CPT (+)
23	Токовый выход положения клапана CPT (—)
26	Вход аналогового сигнала (+)
27	Вход аналогового сигнала (—)
33	Дистанционное закрытие клапана
34	Дистанционный селекторный переключатель, толчковый режим/самоудержание и остановка
35	Дистанционное открытие клапана
36	Дистанционное открытие, закрытие, самоудержание и остановка функции Общая клемма 24 В постоянного тока
39/40	Пропорциональное управление, ручное/автоматическое переключение
41	Ручной/автоматический, общая клемма 24 В постоянного тока
42/43/44	Аварийный сигнал
Зарезервированный порт подключения	24/25/28/29/30/31/32/37/38/45/46/47

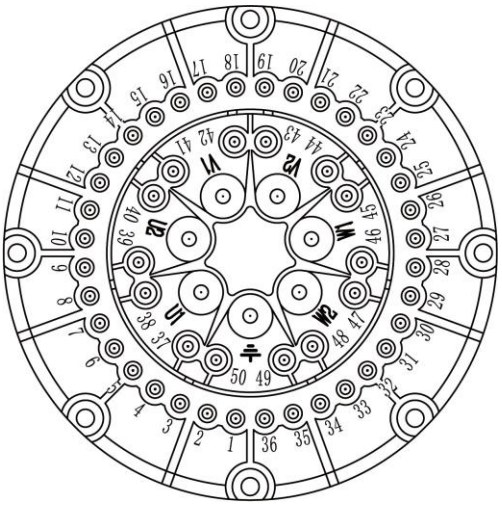

Рис. 1. Клеммная колодка серии KZ

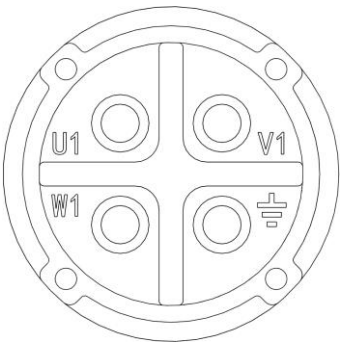

Рис. 2. Крышка питания KZ40 ～ KZ95

Принцип подключения серии KZQ и KZL

№ клеммы	Назначение	
U1/V1/W1	Источник питания 380 В (220 В подключено к W1 и U1) (24 В, U1 подключен к положительному полюсу, V1 подключен к отрицательному полюсу)	
≐	заземляющий провод	
1	Аналоговый вход +	
2	Аналоговый вход -	
3	Аналоговый выход +	
4	Аналоговый выход -	
5/6	Релейный контакт S1, по умолчанию клапан полностью закрыт.	Функция контакта может быть установлена
7/8	Релейный контакт S2, настройка по умолчанию полностью разомкнута	
9/10	Релейный контакт S3, установленный как комплексная сигнализация по умолчанию	
11/12	Релейный контакт S4, настройка по умолчанию — дистанционное управление	
13	Дистанционное открывание, закрывание, самофиксация и остановка 24В Общая клемма постоянного тока	
14	Дистанционное закрытие клапана	
15	Дистанционная остановка	
16	Дистанционное открытие клапана	

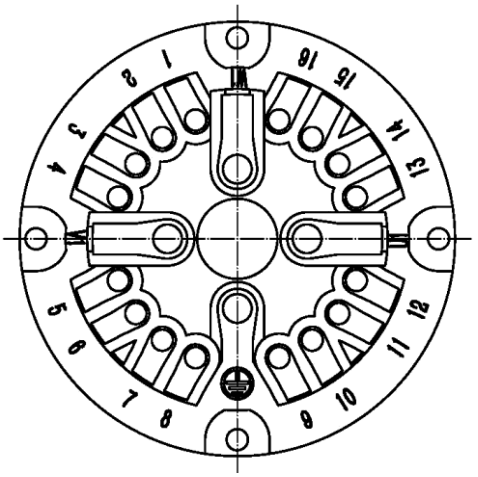

Рис 3. Клеммная колодка серии KZQ / KZL

Таблица настройки крутящего момента для обычных клапанов и приводов

(данные в таблице носят справочный характер)

Шаровой кран (от DN50 до DN1000 Давление: от 1,6 до 10 МПа, Крутящий момент: Н·м)

PN \ DN	50	65	80	100	125	150	200	225	250	300	350	400	450	500	600	700	800	900	1000
1.6	50	100	100	150	300	450	600	800	1000	2000	2500	4000	5000	6000	9000	13000	24000	35000	43000
2.5	50	100	150	200	350	600	900	1200	1600	2500	4000	5000	6000	8000	13000	20000	40000	53000	66000
4	100	150	200	350	600	900	1500	1600	2500	4000	5000	6000	8000	10000	20000	30000	60000	80000	100000
6.4	150	200	300	600	1000	1500	2000	3000	4000	6000	8000	10000	13000	16000	32000	48000	88000	130000	160000
10	200	400	600	900	1500	2000	3500	5000	7000	10000	13000	16000	20000	30000	50000	80000	125000	200000	250000

Шаровой клапан (от DN15 до DN350; Давление: от 0,6 до 32 МПа, Крутящий момент: Н·м)

PN \ DN	15	20	25	32	40	50	65	80	100	125	150	200	225	250	300	350
0.6	50	50	50	50	50	50	50	80	100	150	200	300	400	500	600	900
1	50	50	50	50	50	50	80	100	150	200	300	450	500	600	900	1200
1.6	50	50	50	50	80	100	100	200	200	300	350	600	900	1200	1500	1800
2.5	50	50	50	80	100	150	200	250	300	450	500	900	1200	1800	2500	3500
4	50	50	80	100	200	250	300	350	450	600	750	1200	1800	2500	3500	5000
6.4	50	50	100	200	250	300	350	450	600	1000	1200	2000	2500	3500	5000	7000
10	50	100	200	250	300	350	450	600	1000	1200	1800	3500	4000	5500	8000	10000
16	80	100	250	300	350	450	600	1000	1200	1800	3500	5500	6500	8000	12000	16000
32	100	200	300	450	600	750	1000	1800	2500	4000	6000	10000	13000	16000	24000	32000

Поворотный затвор (от DN50 до DN2000; Давление: от 0,25 до 2,5 МПа, Крутящий момент: Н·м)

PN \ DN	50	80	100	125	150	200	250	300	350	400	450	500	600	700	800	900	1000	1200	1400	1600	1800	2000
0.25	125	125	125	250	250	250	250	500	700	800	1000	1250	2000	3000	3800	5000	7500	10000	16000	22000	28000	37000
0.6	125	125	125	250	250	500	500	1000	1000	2000	2000	3000	4000	5000	6000	8000	12000	18000	27000	37000	48000	65000
1	125	125	125	250	250	500	500	1000	1500	2000	2000	3000	4500	6400	9000	12000	20000	28000	35000	55000	70000	97000
1.6	125	125	125	250	280	500	800	2000	2000	3000	3000	4000	6000	8500	12000	16000	25000	30000	58000	75000	100000	140000
2.5	125	125	250	250	400	800	1000	2500	3000	4500	5000	6000	8000	12000	18000	23000	30000	45000	70000	95000	130000	160000

Задвижка (от DN25 до DN1800, Давление: от 0,1 до 32 МПа, Крутящий момент: Н·м)

PN \ DN	25	32	40	50	65	80	100	125	150	200	250	300	350	400	450	500	600	700	800	900	1000	1200	1400	1600	1800
0.1	25	25	25	25	25	25	50	50	100	100	150	150	200	300	300	450	450	600	600	600	900	1200	1200	1800	1800
0.25	25	25	25	25	25	50	100	100	150	150	200	200	300	300	450	450	600	600	750	900	900	1200	1800	2500	2500
0.6	25	25	25	25	50	100	100	150	150	200	200	300	300	450	450	600	750	900	900	1200	1200	1800	1800	2500	5000
1	25	25	50	100	100	100	150	150	200	200	300	400	450	600	750	900	900	1200	1200	1800	1800	2500	2500	5000	8000
1.6	25	25	50	100	100	150	200	200	300	300	450	500	750	1200	1200	1800	1800	1800	2500	2500	3500	5000	5000	8000	10000
2.5	25	50	50	100	100	150	200	300	300	450	600	750	900	1200	1200	1800	2500	3500	5000	5000	5500	8000	8000	10000	12000
4	25	50	50	100	100	150	200	300	450	500	750	900	1200	1800	1800	2500	3500	5000	6500	8000	8000	12000	12000	16000	20000
6.4	50	50	100	100	100	200	300	450	500	600	900	1200	1800	2500	1800	3500	5000	8000	10000	12000	14000	18000	20000	25000	32000
10	50	100	100	150	200	300	450	500	600	900	1200	1800	2500	3500	5000	6000	8000	10000	15000	20000	20000	27000	30000	40000	50000
16	100	150	150	200	300	450	600	750	900	1200	1800	2700	3500	5000	8000	10000	12000	15000	20000	27000	32000	38000	50000	63000	80000
20	100	200	200	200	400	600	900	900	1200	1800	2500	3500	5000	7000	10000	12000	16000	20000	30000	40000	40000	54000	60000	80000	100000
32	200	250	250	300	600	900	1200	1800	1800	2500	3500	5000	7000	10000	15000	20000	24000	30000	40000	54000	64000	76000	100000	130000	160000

Соединение клапана ISO5210 стандартный

Стандарт присоединения клапана

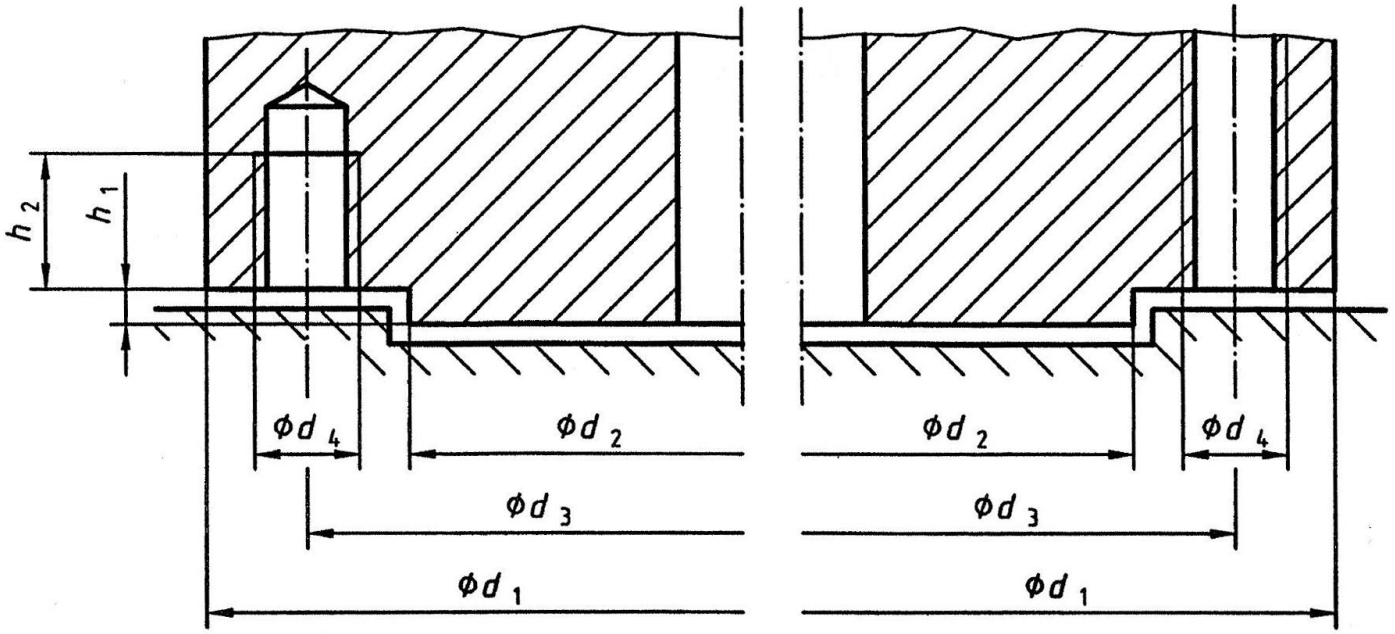

Единицы измерения, мм

Тип фланца	Р а з м е р ы						Кол-во отвертий
	Ød1	Ød2	Ød3	Ød4	h1 max	h2 min	
F03	46	25	36	M5	3	8	4
F04	54	30	42	M5	3	8	4
F05	65	35	50	M6	3	9	4
F07	90	55	70	M8	3	12	4
F10	125	70	102	M10	3	15	4
F12	150	85	125	M12	3	18	4
F14	175	100	140	M16	4	24	4
F16	210	130	165	M20	5	30	4
F25	300	200	254	M16	5	24	8
Ø30	350	230	298	M20	5	30	8
Ø35	415	260	356	M30	5	45	8
F40	475	300	406	M36	8	54	8
F48	560	370	483	M36	8	54	12
F60	686	470	603	M36	8	54	20

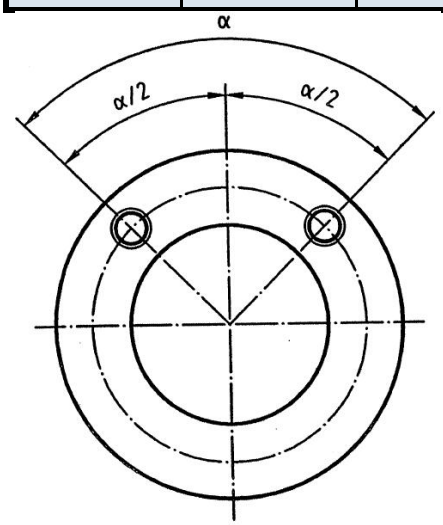

Положение отверстий	
Тип Фланца	a/2
от F03 до F16	45°
от F25 до F40	22.5°
F48	15°
F60	9°

KENZO®

The Expert in Flow Control

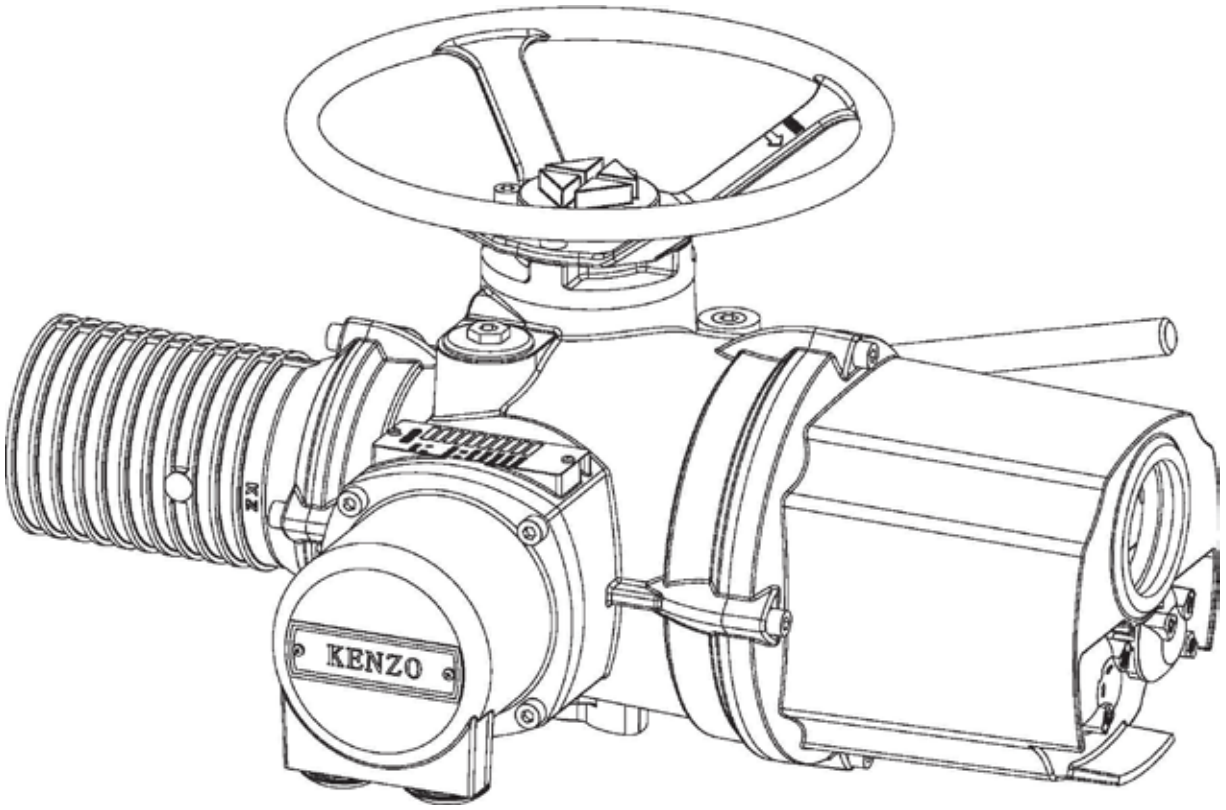

2021.04 V5.2.5 Публикация
Kenzo Control Equipment (Shanghai) Co., Ltd.
No.68 Yunhu Rd., Liantang Industrial Zone, Qingpu District, Shanghai, P.R.China 201716
Tel: +86 21 5981 5620 Fax: +86 21 5981 5709 Website: www.kenzochina.com Email: steven@kenzochina.com
Спецификация размеров и компонентов в этом каталоге может быть изменена без предварительного уведомления в целях повышения качества.

Представительство в РФ и СНГ:
Компания ООО «ФлоуТехИнжиниринг»
129085, г. Москва, ул. Годовикова, д.9, стр. 3,
под/эт/пом/ком 3.1/3.8/3.8.1
Тел. +7 495 647 95 17
info@f-t-e.com
www.f-t-e.com

FLOWTECH ENGINEERING
эксклюзивный представитель